Catalogo N. **15**

Tutti i cataloghi Campagnolo liberi e gratuiti solo su "raggidistoria.com"

S.p.A. BREVETTI INTERNAZIONALI **CAMPAGNOLO**

VICENZA - ITALY
CORSO PADOVA, 168

TELEFONI: 28985 (4 linee con ricerca automatica)
TELEGR. : CAMPAGNOLO - VICENZA

Tutti i cataloghi Campagnolo liberi e gratuiti solo su "raggidistoria.com"

Tutti i prodotti originali **CAMPAGNOLO**
sono distinti da uno di questi marchi

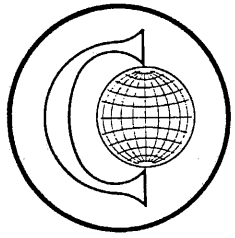

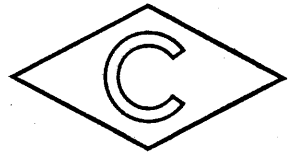

che assicurano

PERFETTO FUNZIONAMENTO - LUNGA DURATA - ASSOLUTA GARANZIA

Tutti i cataloghi Campagnolo liberi e gratuiti solo su "raggidistoria.com"

IMPORTANTE !

Non saranno evasi gli ordini se non muniti dei

NUMERI DI CATALOGO

corrispondenti agli articoli richiesti

Tutti i cataloghi Campagnolo liberi e gratuiti solo su "raggidistoria.com"

INDICE

GRUPPO RECORD STRADA	**4-5**
GRUPPO RECORD PISTA	**6-7**
CAMBIO NUOVO RECORD E DERAGLIATORE RECORD	**8-9**
CAMBIO VALENTINO SUPER E DERAGLIATORE VALENTINO	**10-11**
CAMBIO NUOVO SPORT	**12**
COMANDI VALENTINO	**13**
COMANDI RECORD	**14-15**
MOZZI RECORD	**16-17**
MOZZI NUOVO TIPO	**18-19**
GRUPPO CENTRALE RECORD GUARNITURA-MOVIMENTO	**20-21**
GUARNITURE SPECIALI STRADA	**22-23**
MOVIMENTO CENTRALE	**24-25**
SERIE STERZO RECORD	**26**
PEDALI RECORD	**27**
REGGISELLA	**28**
GUAINE - CAVI - FASCETTE	**29**
FASCETTE CON BLOCCAGGIO	**30**
FORCELLINI E PUNTE FORCELLA	**31**
RACCORDI POMPA - ACCESSORI - GRASSO	**32**
PORTAPOMPA E RACCORDI SPECIALI	**33**
UTENSILI SPECIALI	**34-35**
CASSETTA UTENSILI E SUPPORTO CICLO	**36-37**
LINEA CATENA E TABELLE RAPPORTI	**38-39-40**

Tutti i cataloghi Campagnolo liberi e gratuiti solo su "raggidistoria.com"

1032 - GRUPPO RECORD

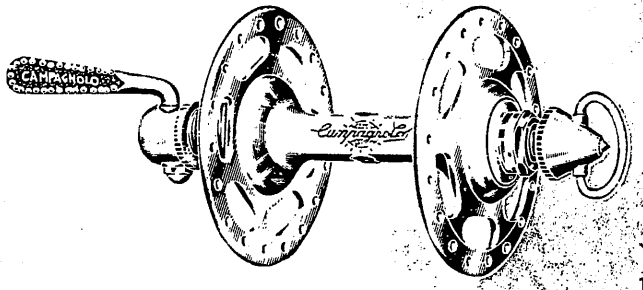

1035

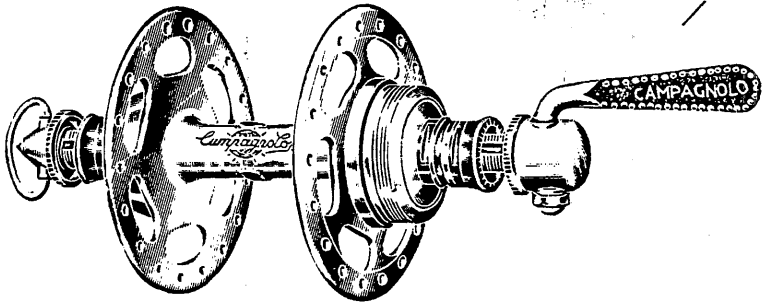

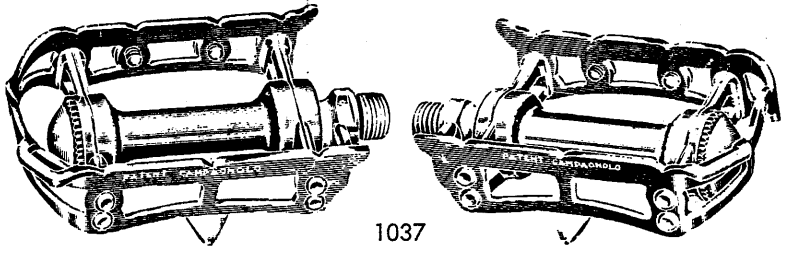

1037

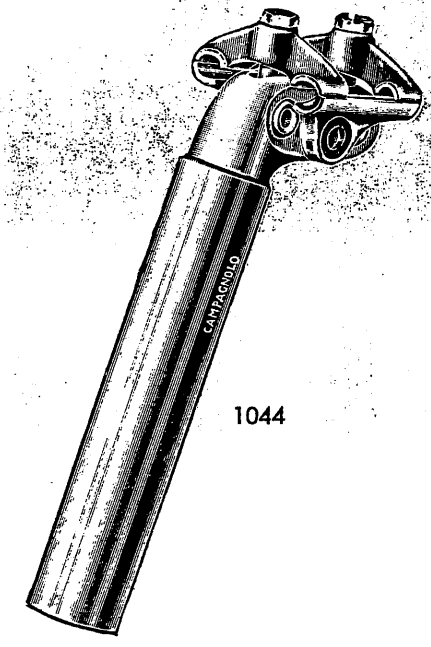

1044

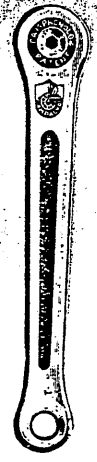

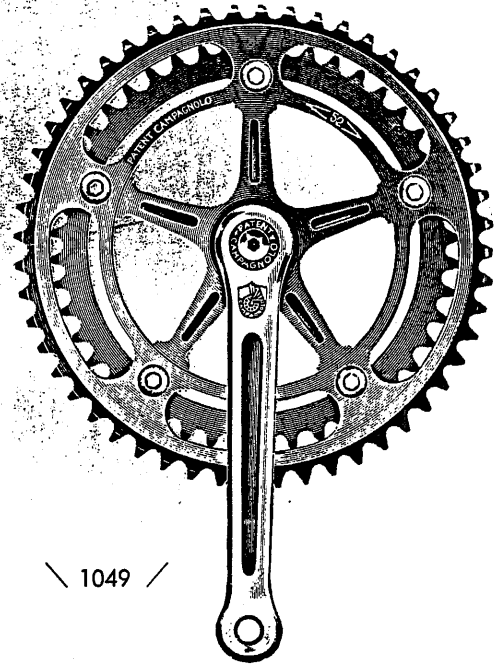

1049

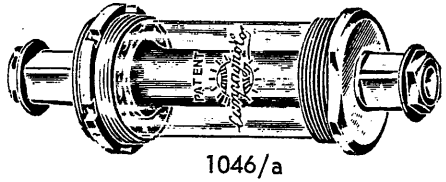

1046/a

2100

606 **Cavo** per cambio comando al telaio (cm. 118)
608 **Cavo** per deragliatore comando al telaio (cm. 70)
622 **Guaina** in acciaio inossidabile per cambio comando al telaio (cm. 21)
626/a **Fascetta** per doppia trasmissione
632 **Fascetta** portapompa superiore
6?o **Fascettina** per tubo orizzontale

649 **Fascettine** guaina freno
1010 **Serie** forcellini e punte forcella Record
1014 **Doppio** comando al telaio (con gallettino 604/1)
1020/a **Cambio** Nuovo Record (senza attacco)
1030/2 **Raccordo** portapompa speciale (con foro filettato Ø 9 x 1,25. - Su richiesta si fornisce in suo luogo uno dei raccordi di pag. 32)

SALVO INDICAZIONI CONTRARIE IL GRUPPO RECORD 1032 VERRÀ FORNITO COL

Tutti i cataloghi Campagnolo liberi e gratuiti solo su "raggidistoria.com"

STRADA **CAMPAGNOLO**

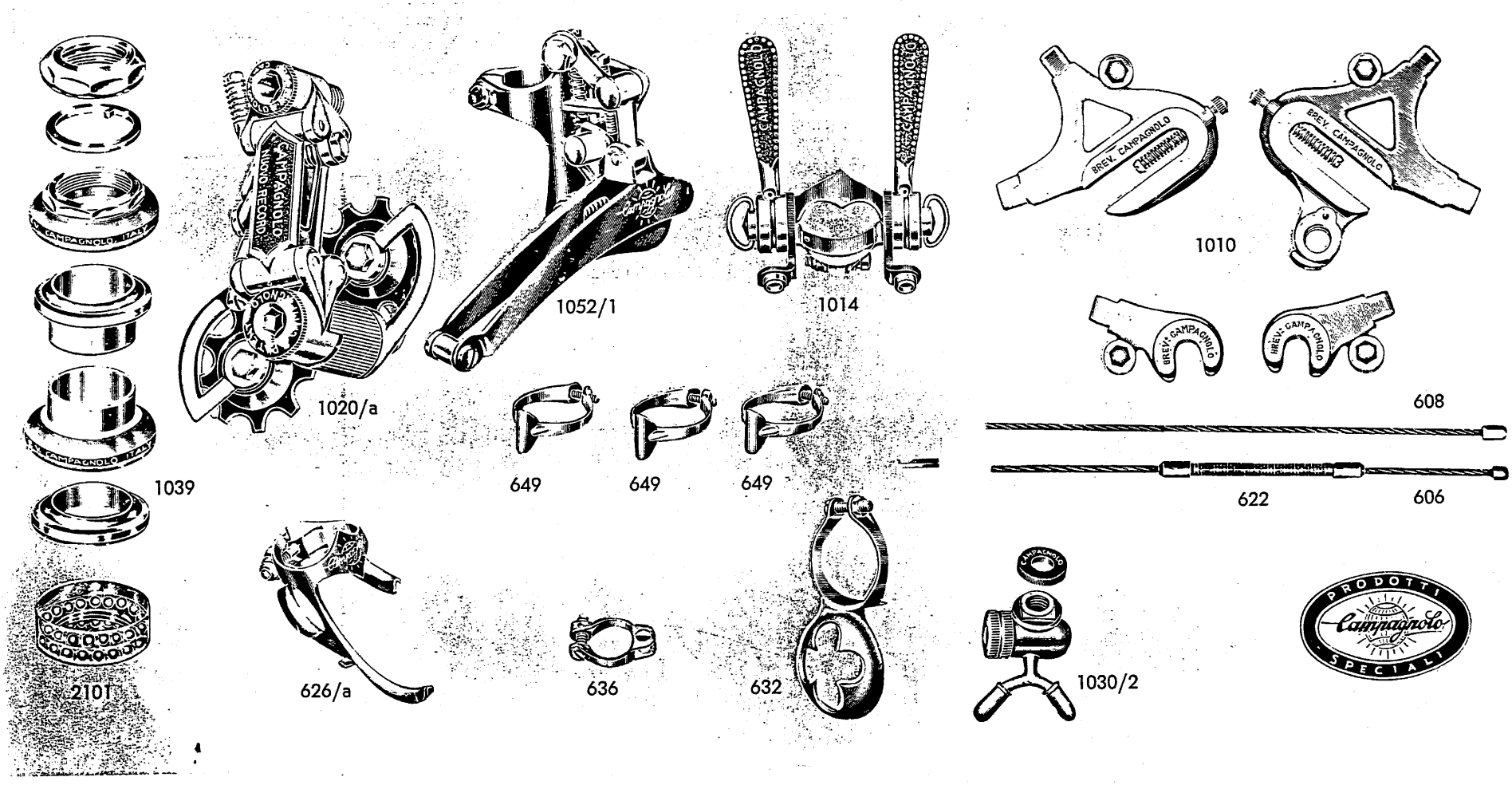

1035 **Serie** mozzi Record strada a flange grandi, con bloccaggi originali (battuta anteriore mm. 100, battuta posteriore mm. 120)

1037 Serie pedali Record strada (perno filettato ℄ 9/16" x 20 F.)

1039 **Serie** sterzo Record strada (filettatura 25,4 x 24 F.)

1044 **Reggisella** per sella con molle normali (precisare diametro e lunghezza del gambo come indicato a pag. 23. Su richiesta si fornisce il reggisella 1045 per sella con molle per grande spostamento)

1046/a **Movimento** centrale Nuovo Record (per scatola mm. 70 e con perno lungo mm. 118, vedi pag. 25)

1049 **Guarnitura** strada (nella richiesta specificare il numero dei denti degli ingranaggi e la lunghezza delle pedivelle, vedi pag. 20)

1052/1 **Deragliatore** centrale Record

2100 **Sfere** speciali per movimento centrale

2101 **Sfere** speciali per serie sterzo strada

CAMBIO NUOVO RECORD 1020 a E COL MOV. CENTR. NUOVO RECORD 1046 a

Tutti i cataloghi Campagnolo liberi e gratuiti solo su "raggidistoria.com"

1033 - GRUPPO RECORD

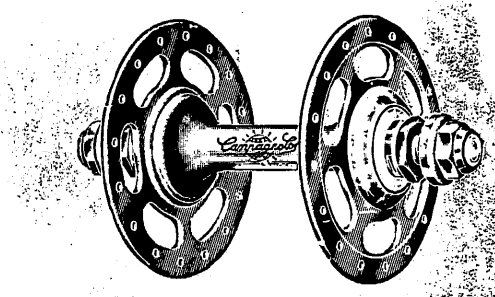

1036

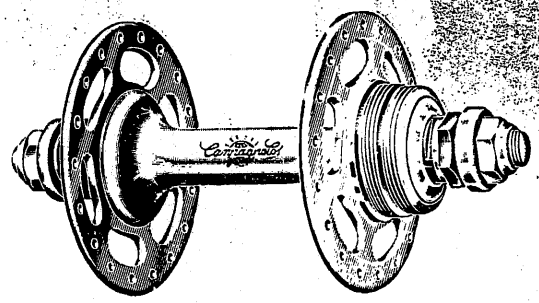

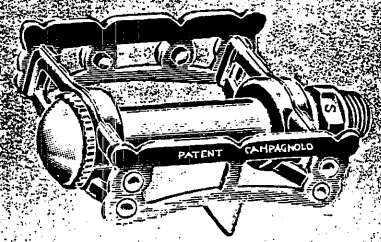

1038

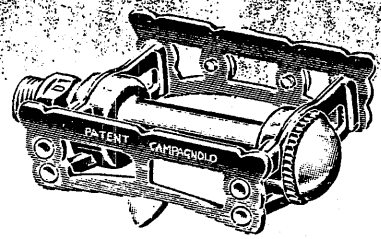

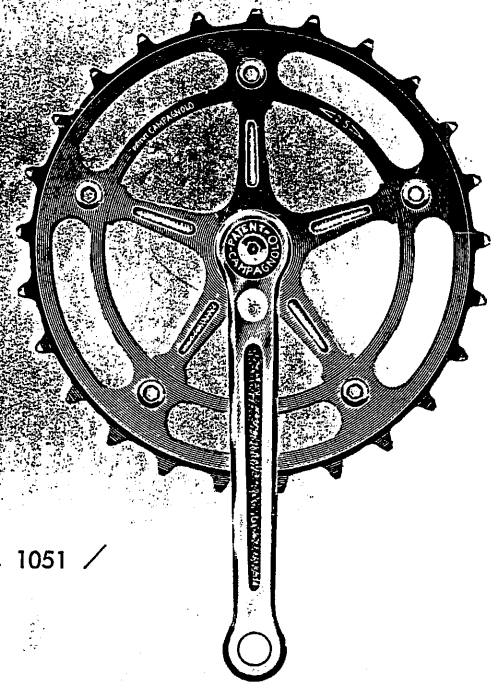

1051

1036 **Serie mozzi** Record pista (battuta anteriore mm. 100, battuta posteriore mm. 110)

1038 **Serie pedali** Record pista (perno filettato Ø 9/16" x 20 F.) - Su richiesta viene fornito il tipo con piastrine dentate n. 1038/1 (vedi pag. 27)

1040 **Serie sterzo** Record pista (filettatura Ø 25,4 x 24 F.)

Tutti i cataloghi Campagnolo liberi e gratuiti solo su "raggidistoria.com"

PISTA **CAMPAGNOLO**

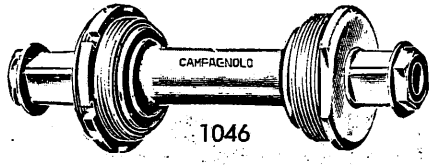

1046

2110

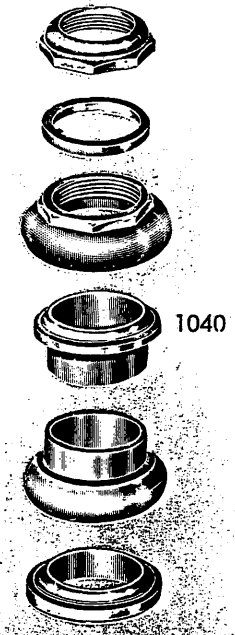

1040

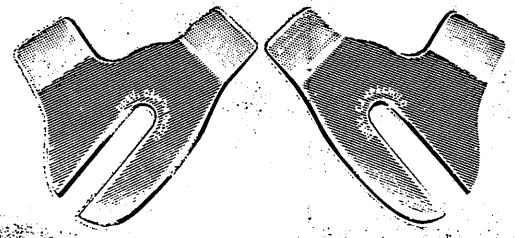

1053

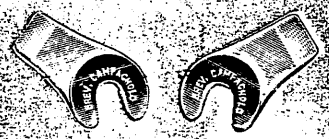

2102

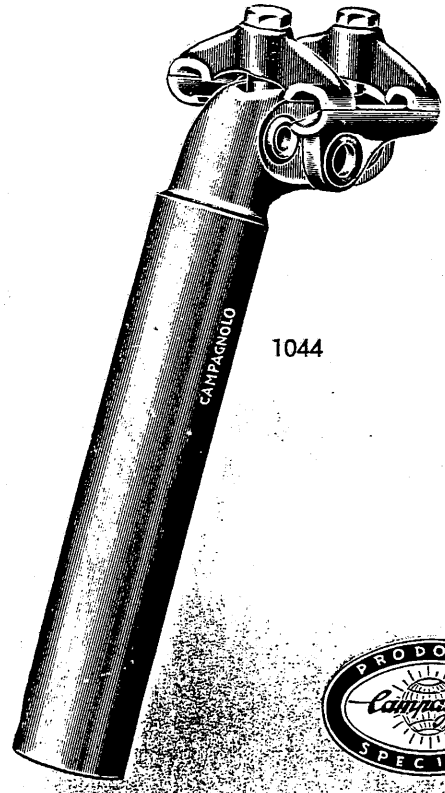

1044

PRODOTTI Campagnolo SPECIALI

1044 **Reggisella** per selle con molle normali (precisare diametro e lunghezza del gambo come indicato a pag. 28 - Su richiesta si fornisce il reggisella 1045 per selle con molle per grande spostamento)

1046 **Movimento centrale** Record (per scatola mm. 65 e con perno lungo mm. 104, vedi a pag. 24)

1053 **Serie** forcellini pista

1051 **Guarnitura pista** (ingranaggio per catena passo 1" x 3/16". - Su richesta si fornisce con ingranaggio per catena passo 1" x 1/8" oppure 1/2" x 1/8"). - Nella richiesta specificare il numero dei denti dell'ingranaggio e la lunghezza delle pedivelle, vedi pag. 21.

2100 **Sfere** speciali per movimento centrale

2102 **Sfere** speciali per serie sterzo pista

Tutti i cataloghi Campagnolo liberi e gratuiti solo su "raggidistoria.com"

CAMBIO NUOVO RECORD **CAMPAGNOLO** con DERAGLIATORE CENTRALE RECORD

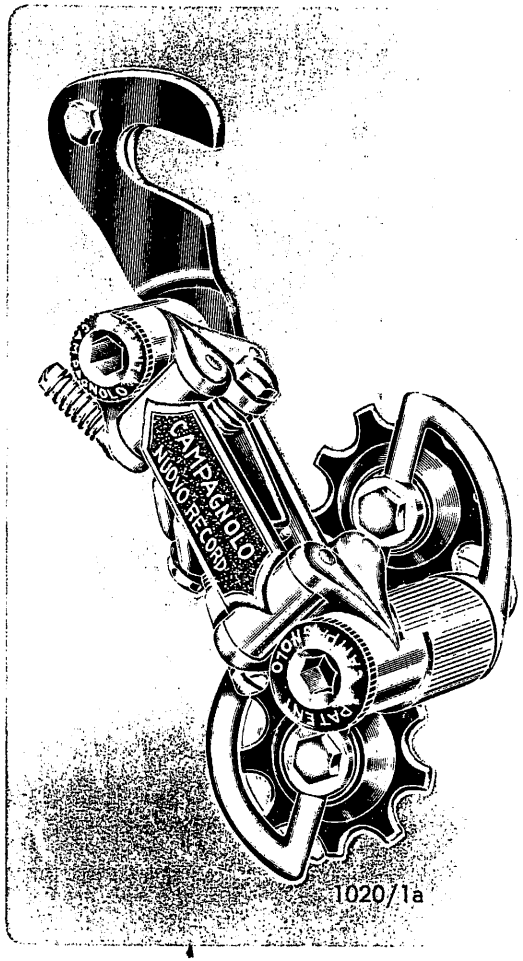

DOPPIO COMANDO AL TELAIO E TRASMISSIONI SCOPERTE

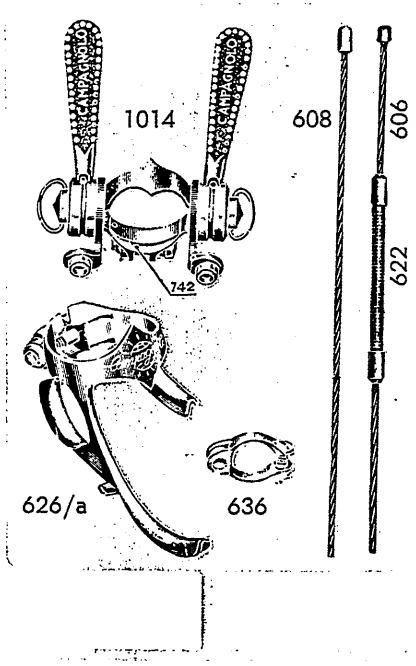

DOPPIO COMANDO AL MANUBRIO E TRASMISSIONI SCOPERTE

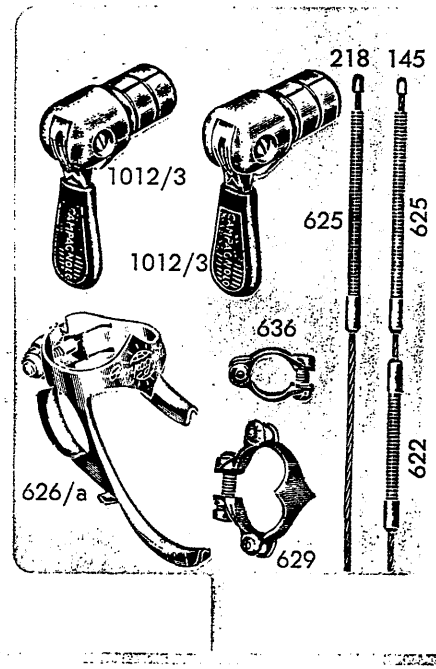

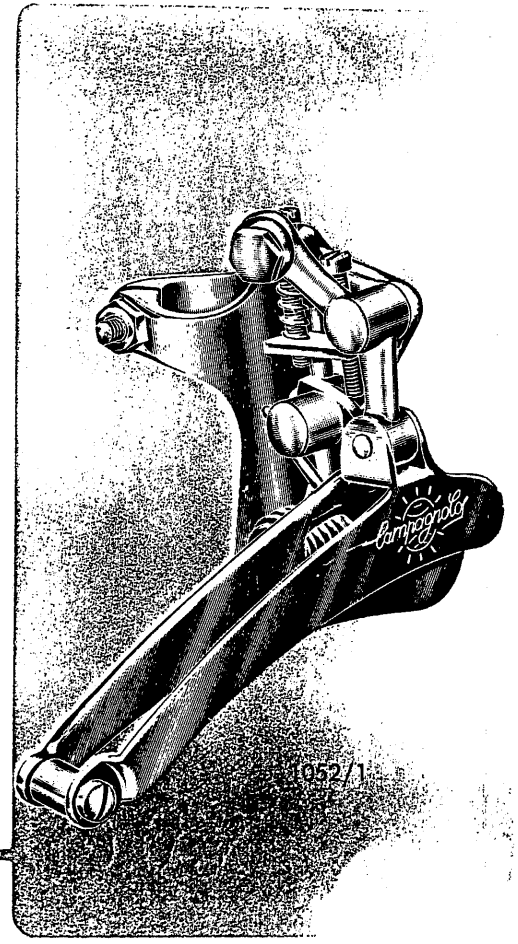

145 **Cavo** per cambio com. al manubrio
218 **Cavo** per deragliatore com. al manubrio
606 **Cavo** per cambio com. al telaio (cm. 118)
608 **Cavo** per deragliatore com. al telaio (cm. 70)

622 **Guaina** in acc. Inox per cambio com. al telaio (cm. 21)
625 **Guaina** in acc. Inox per cambio e deragl. com. manubrio (cm. 75)
626/a **Fascetta** per doppia trasmissione
629 **Fascetta** superiore per cambio e deragl. com. al manubrio
636 **Fascettina** per tubo orizzontale

1012/3 **Comando** al manubrio
1014 **Doppio Comando** al telaio
1020/1a **Cambio** Nuovo Record con attacco
1052/1 **Deragliatore** centrale Record

Tutti i cataloghi Campagnolo liberi e gratuiti solo su "raggidistoria.com"

PARTICOLARI DERAGLIATORE RECORD

609 **Vite** fissaggio fascetta
773 **Corpo** deragliatore (completo di fascetta e cerniera)
774 **Vite** regolazione
775 **Molla** per vite regolazione
777 **Dado** per vite fissaggio fascetta
778 **Biella** superiore
779 **Vite** fissaggio cavo
780 **Rondella** per vite fissaggio cavo
782 **Biella** inferiore
784 **Forcella** deragliatore
785 **Bronzina** per forcella
786 **Ribattino** per forcella
787 **Molla** ritorno deragliatore
788 **Vite** perno forcella
789 **Dado** per vite perno forcella e per vite unione forcella
790 **Bussola**
791 **Vite** unione forcella

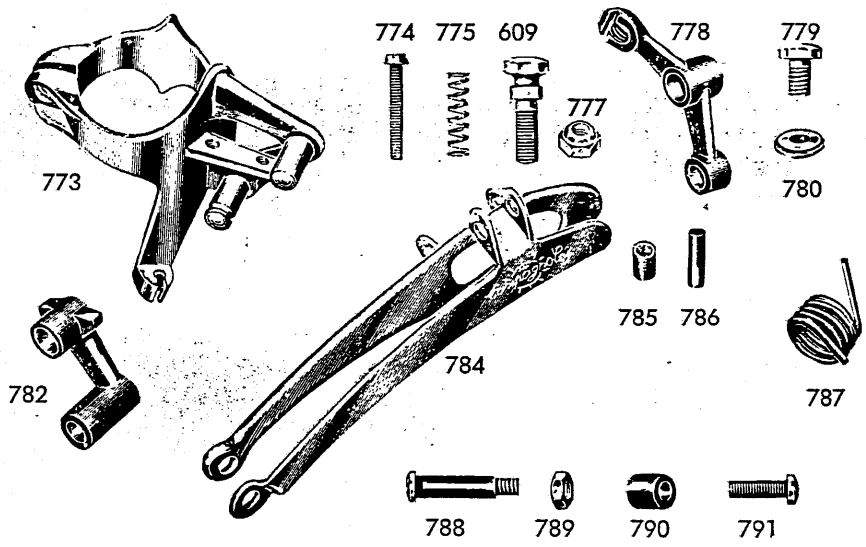

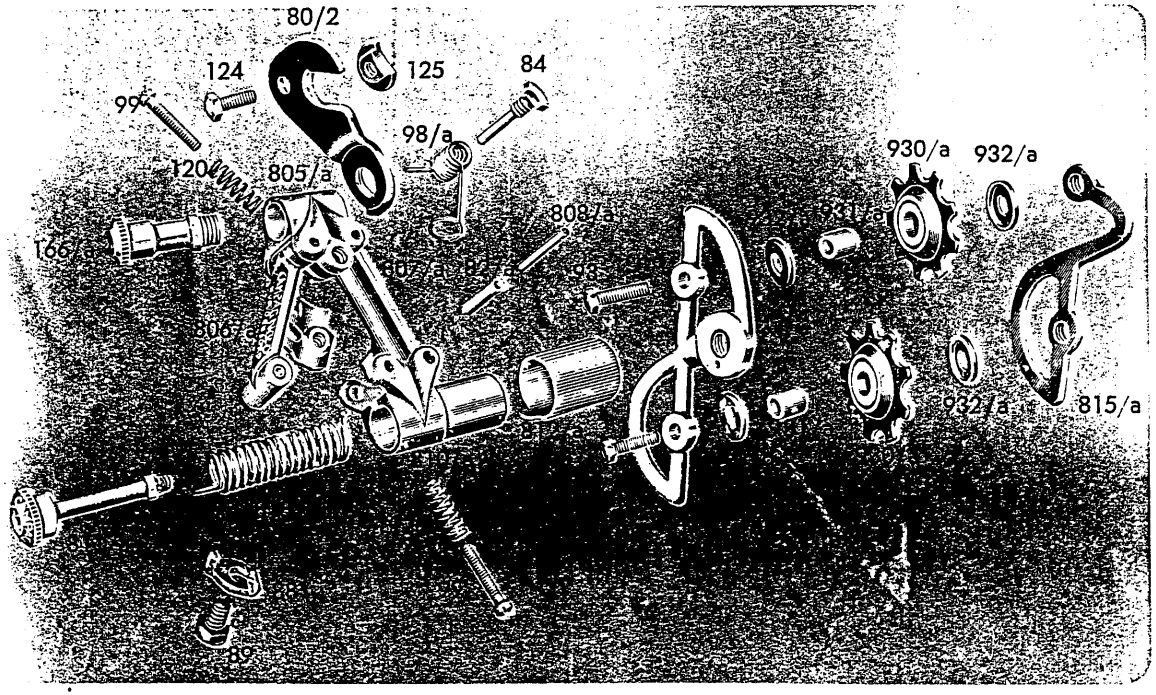

PARTICOLARI CAMBIO NUOVO RECORD

80/2 **Attacco** cambio
82/a **Bronzina** per biella
84 **Vite** portamolla
88 **Nasello** fissaggio cavo
89 **Vite** per nasello
93 **Vite** fissaggio rotellina
98/a **Molla** ritorno cambio
99 **Vite** regolazione cambio
120 **Molla** sicurezza viti
124 **Vite** fissaggio attacco al forcellino
125 **Dado** per vite fissaggio attacco
166/a **Vite** attacco cambio
805/a **Corpo** posteriore
806/a **Biella** frontale
807/a **Biella** interna
808/a **Spine** di snodo
810/a **Corpo** portamolla
811/a **Vite** portamolla cambio
812/a **Coperchietto** corpo portamolla
813/a **Molla** cambio
814/a **Bilanciere** frontale
815/a **Bilanciere** interno
930/a **Rotellina**
931/a **Bussola** rotellina
932/a **Copripolvere** per rotellina

Tutti i cataloghi Campagnolo liberi e gratuiti solo su "raggidistoria.com"

PARTICOLARI DERAGLIATORE RECORD

609 **Vite** fissaggio fascetta
773 **Corpo** deragliatore (completo di fascetta e cerniera)
774 **Vite** regolazione
775 **Molla** per vite regolazione
777 **Dado** per vite fissaggio fascetta
778 **Biella** superiore
779 **Vite** fissaggio cavo
780 **Rondella** per vite fissaggio cavo
782 **Biella** inferiore
784 **Forcella** deragliatore
785 **Bronzina** per forcella
786 **Ribattino** per forcella
787 **Molla** ritorno deragliatore
788 **Vite** perno forcella
789 **Dado** per vite perno forcella e per vite unione forcella
790 **Bussola**
791 **Vite** unione forcella

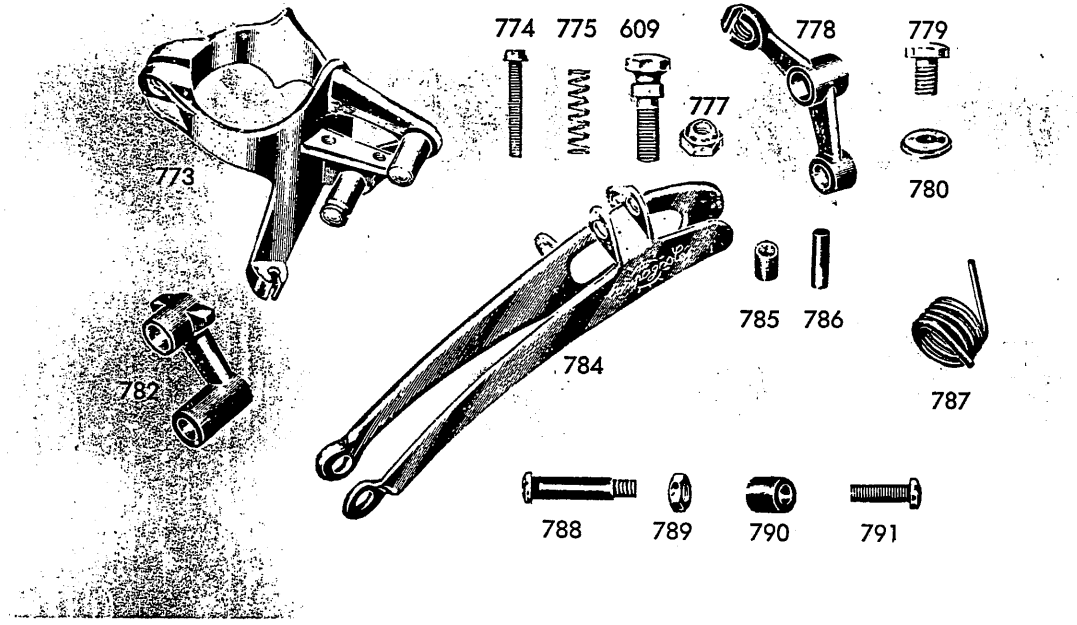

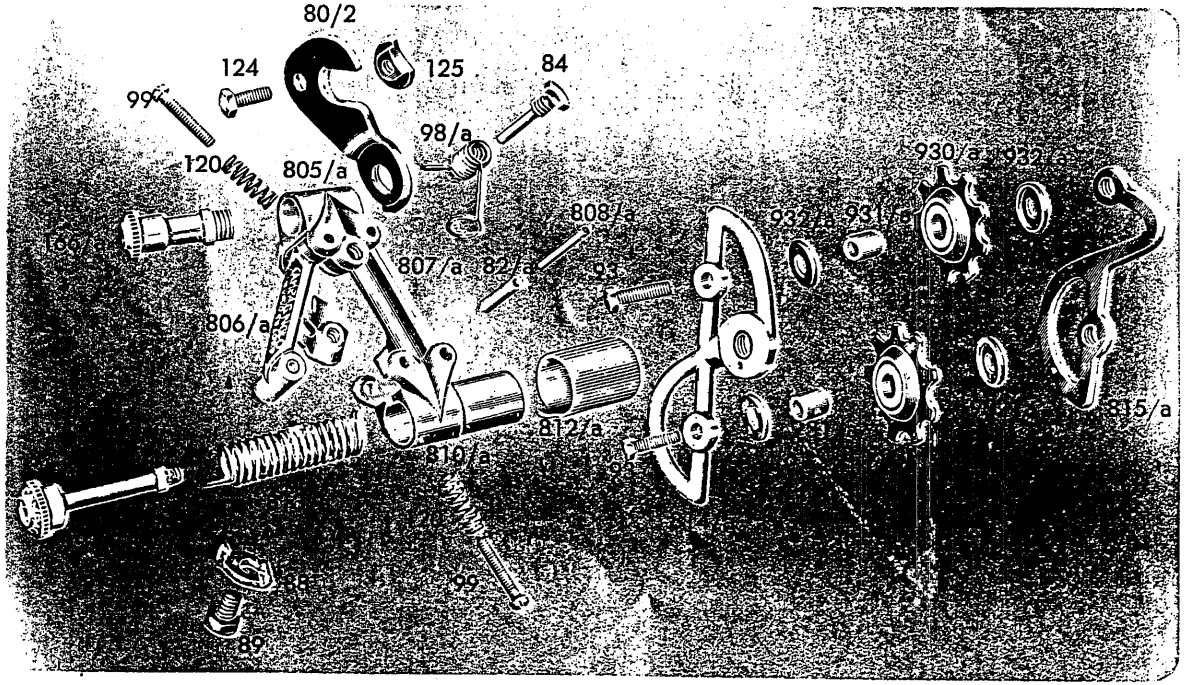

PARTICOLARI CAMBIO NUOVO RECORD

80/2 **Attacco** cambio
82/a **Bronzina** per biella
84 **Vite** portamolla
88 **Nasello** fissaggio cavo
89 **Vite** per nasello
93 **Vite** fissaggio rotellina
98/a **Molla** ritorno cambio
99 **Vite** regolazione cambio
120 **Molla** sicurezza viti
124 **Vite** fissaggio attacco al forcellino
125 **Dado** per vite fissaggio attacco
166/a **Vite** attacco cambio
805/a **Corpo** posteriore
806/a **Biella** frontale
807/a **Biella** interna
808/a **Spine** di snodo
810/a **Corpo** portamolla
811/a **Vite** portamolla cambio
812/a **Coperchietto** corpo portamolla
813/a **Molla** cambio
814/a **Bilanciere** frontale
815/a **Bilanciere** interno
930/a **Rotellina**
931/a **Bussola** rotellina
932/a **Copripolvere** per rotellina

Tutti i cataloghi Campagnolo liberi e gratuiti solo su "raggidistoria.com"

CAMBIO VALENTINO SUPER **CAMPAGNOLO**
DERAGLIATORE VALENTINO

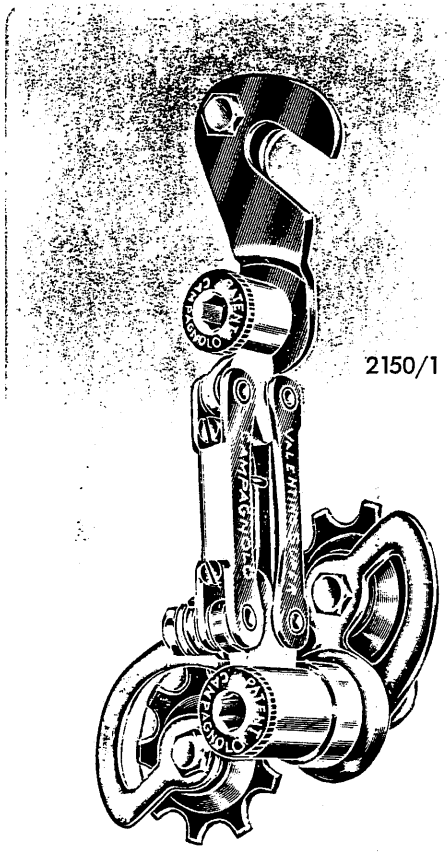

COMANDO DESTRO AL TELAIO
TRASMISSIONI COPERTE

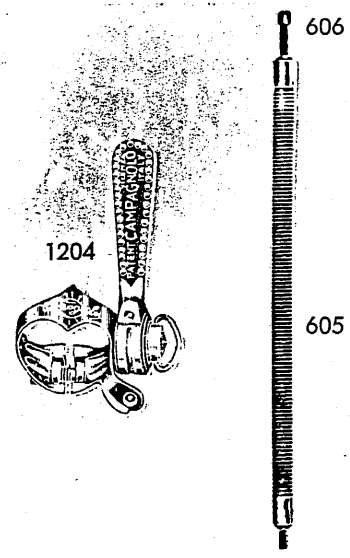

DOPPIO COMANDO AL TELAIO
E SOLI CAVI

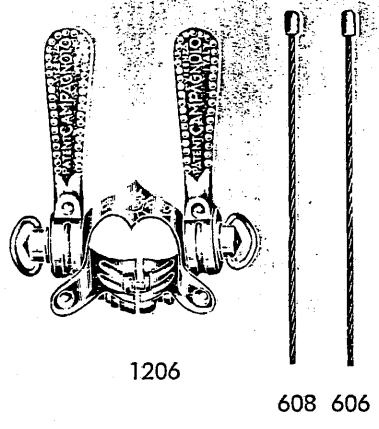

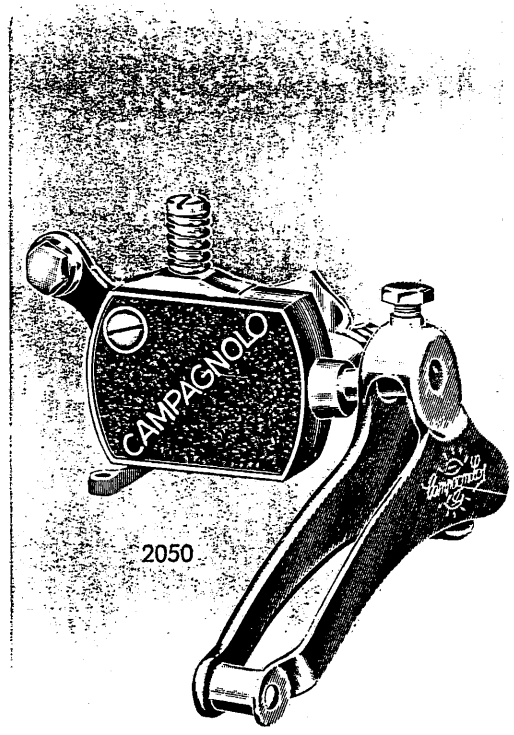

605 **Guaina** coperta per cambio com. al telaio (cm. 105)
606 **Cavo** per cambio com. al telaio (cm. 118)
608 **Cavo per** deragliatore com. telaio (cm. 70)

1204 **Comando** destro Valentino al telaio
1206 **Doppio** comando Valentino al telaio

2050 **Deragliatore** Valentino
2150/1 **Cambio** Valentino Super con attacco

Tutti i cataloghi Campagnolo liberi e gratuiti solo su "raggidistoria.com"

PARTICOLARI DERAGLIATORE VALENTINO

89 **Vite** fissaggio cavo
210 **Vite** fissaggio corpo al telaio
211 **Staffa** fissaggio corpo al telaio
217 **Dado** per vite leva
226 **Molla** registrazione
227 **Vite** registrazione
780 **Rondella** per vite fissaggio cavo
1601 **Corpo** deragliatore
1602 **Leva** comando
1603 **Perno** porta forcella
1604 **Molla** ritorno deragliatore
1605 **Vite** fissaggio leva
1606 **Forcella**
1607 **Vite** fissaggio forcella

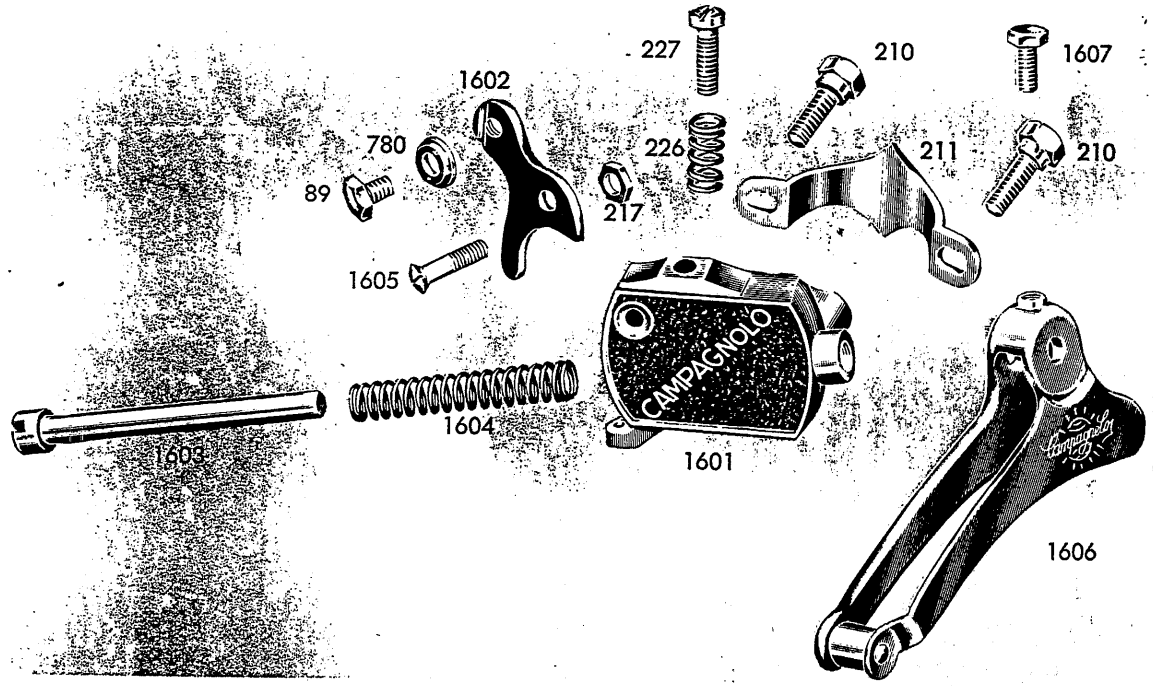

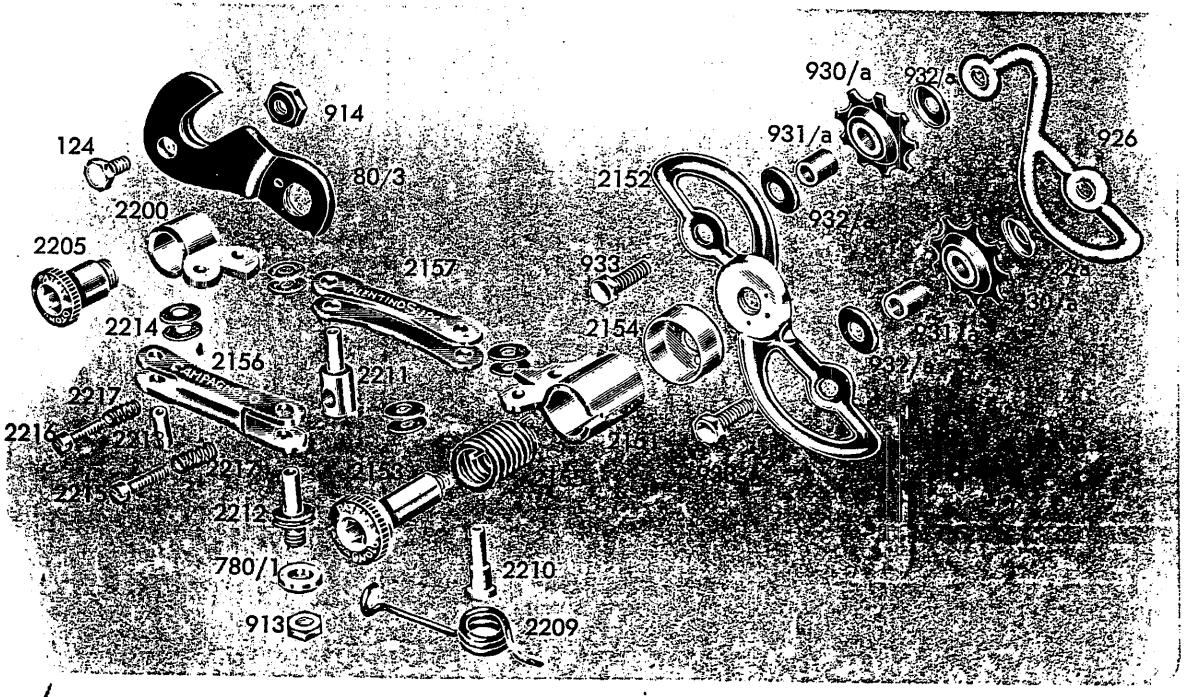

PARTICOLARI CAMBIO VALENTINO SUPER

80/3 **Attacco** cambio
124 **Vite** fissaggio al forcellino
780/1 **Rondella** fissaggio cavo
913 **Dado** fissaggio cavo
914 **Dado** per vite fissaggio al forcellino
926 **Bilanciere** interno
930/a **Rotelline**
931/a **Bussole** per rotelline
932/a **Copripolvere** per rotelline

933 **Viti** per rotelline
2151 **Corpo** portamolla
2152 **Bilanciere** frontale
2153 **Vite** corpo portamolla
2154 **Coperchietto**
2155 **Molla** cambio
2156 **Biella** frontale
2157 **Biella** interna
2200 **Corpo** posteriore
2205 **Vite** attacco cambio
2209 **Molla** ritorno cambio
2210 **Perno** per molla di ritorno
2211 **Perno** fermaguaina
2212 **Perno** fermacavo
2213 **Spine** per biella
2214 **Rondelle** di scorrimento
2215 **Vite** regolazione cambio (lunga)
2216 **Vite** regolazione cambio (corta)
2217 **Molla** per vite regolazione

Tutti i cataloghi Campagnolo liberi e gratuiti solo su "raggidistoria.com"

CAMBIO NUOVO SPORT **CAMPAGNOLO**

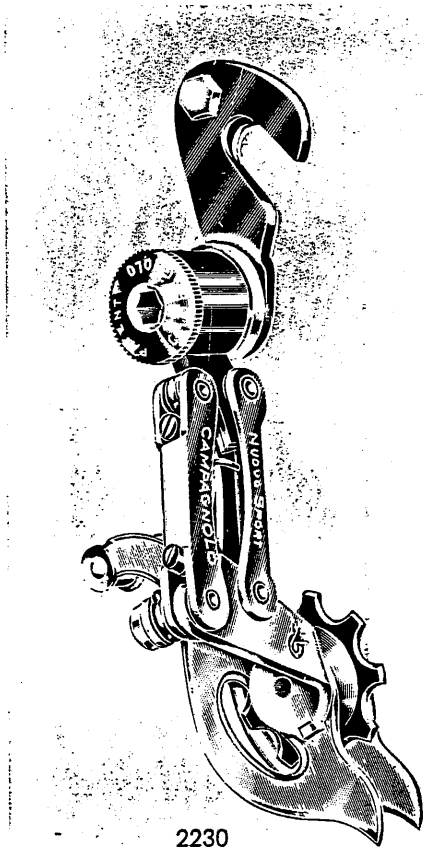

2230

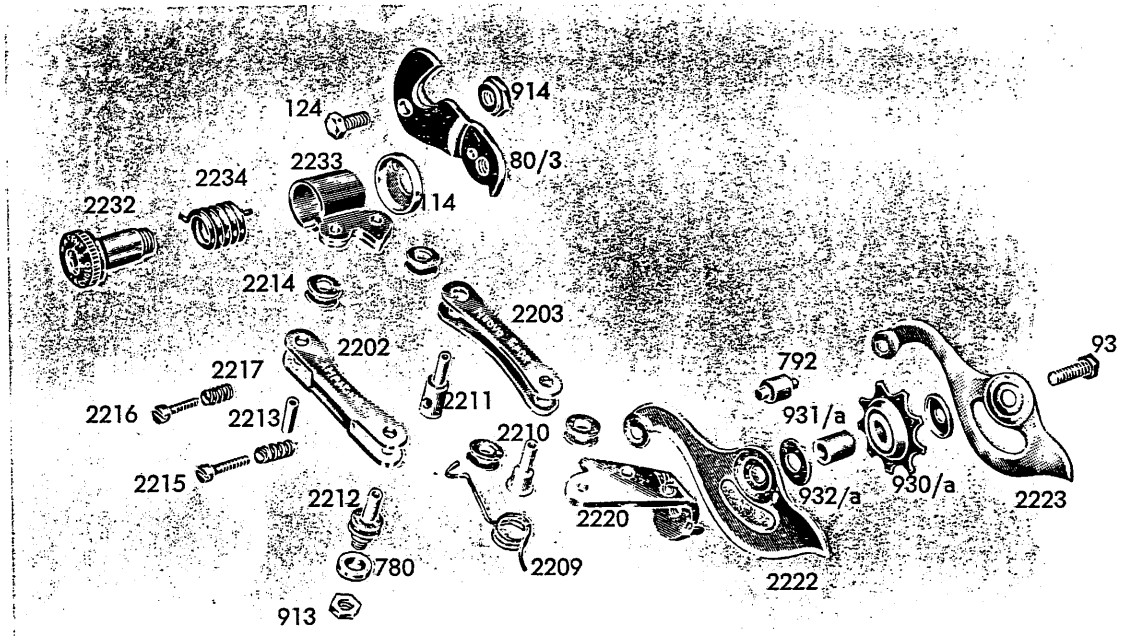

COMANDO DESTRO VALENTINO

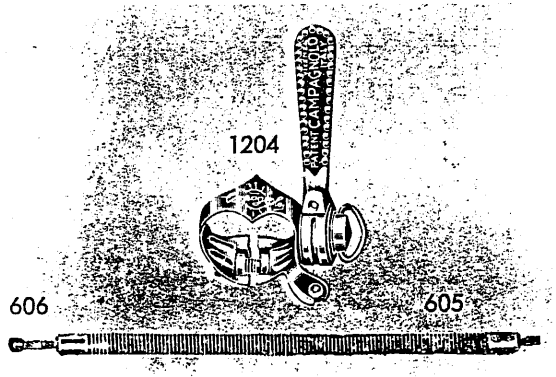

605 **Guaina** coperta per cambio com. al telaio (cm. 105)
606 **Cavo** per cambio comando al telaio (cm. 118)
1204 **Comando** destro Valentino al telaio
2230 **Cambio** Nuovo Sport con attacco

PARTICOLARI CAMBIO NUOVO SPORT

80/3 **Attacco** cambio
93 **Vite** portarotellina
114 **Coperchietto**
124 **Vite** fissaggio cambio
780 **Rondella** fermacavo
792 **Perno** unione bilanciere
913 **Dado** fermacavo
914 **Dado** per vite fiss. cambio
930/a **Rotellina**
931/a **Bussola** per rotellina
932/a **Copripolvere** per rotellina
2202 **Biella** frontale
2203 **Biella** interna
2209 **Molla** ritorno cambio
2210 **Perno** per molla ritorno
2211 **Perno** fermaguaina
2212 **Perno** fermacavo
2213 **Spina** per biella
2214 **Rondella** di scorrimento
2215 **Vite** regolazione cambio (lunga)
2216 **Vite** regolazione cambio (corta)
2217 **Molla** per viti regolazione
2220 **Corpo** portarotellina
2222 **Bilanciere** frontale
2223 **Bilanciere** interno
2232 **Vite** per corpo portamolla
2233 **Corpo** portamolla
2234 **Molla** cambio

Tutti i cataloghi Campagnolo liberi e gratuiti solo su "raggidistoria.com"

COMANDI VALENTINO **CAMPAGNOLO**

COMANDO DESTRO AL TELAIO TRASMISSIONI COPERTE

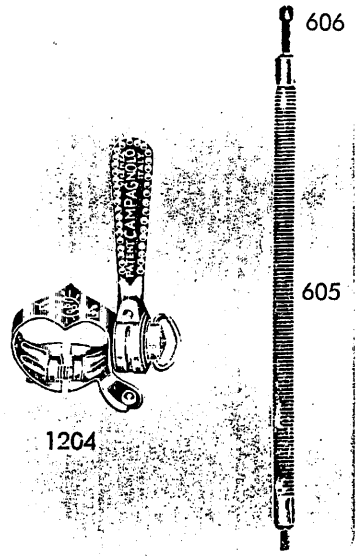

PARTICOLARI COMANDI VALENTINO

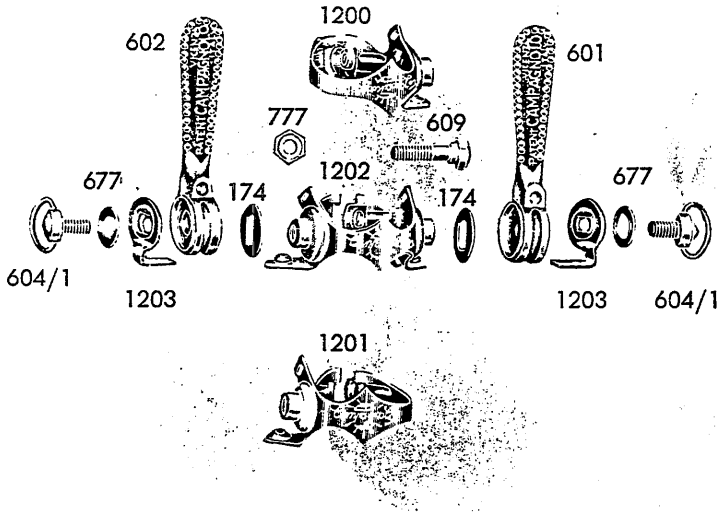

DOPPIO COMANDO AL TELAIO E SOLI CAVI

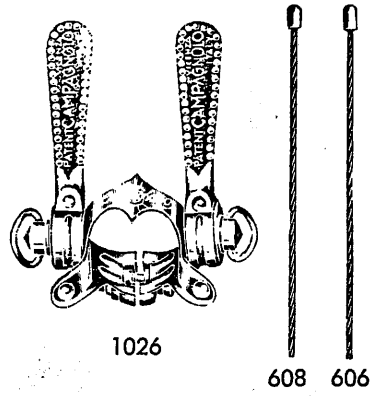

174 **Rondella** di frizione
601 **Maniglietta** comando al telaio per cambio
602 **Maniglietta** comando al telaio per deragliatore
604/1 **Gallettino** di registrazione
605 **Guaina** coperta per cambio com. al telaio (cm. 105)

606 **Cavo** per cambio com. al telaio (cm. 118)
608 **Cavo** per deragliatore com. al telaio (cm. 70)
609 **Vite** fissaggio fascetta
677 **Rondella**
777 **Dado** per vite fissaggio fascetta
1200 **Fascetta** per comando al telaio cambio

1201 **Fascetta** per comando al telaio deragliatore
1202 **Fascetta** per doppio comando al telaio
1203 **Coperchietto**
1204 **Comando** destro Valentino al telaio
1206 **Doppio** comando Valentino al telaio

Tutti i cataloghi Campagnolo liberi e gratuiti solo su "raggidistoria.com"

COMANDI RECORD **CAMPAGNOLO**

DOPPIO COMANDO AL TELAIO E TRASMISSIONI COPERTE

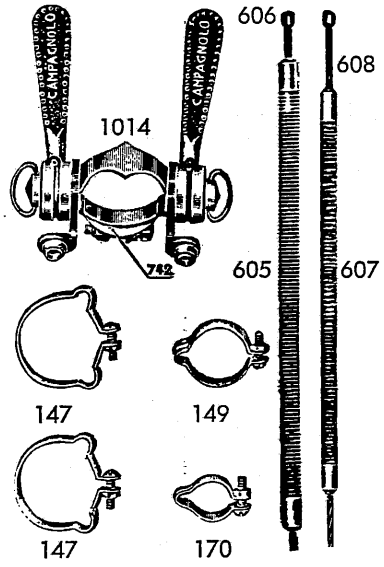

COMANDI DA SALDARE E TRASMISSIONI SCOPERTE

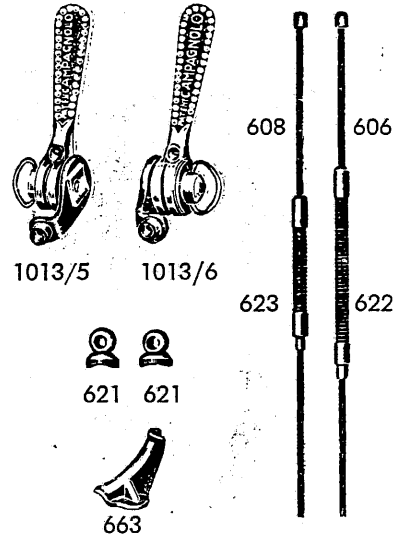

DOPPIO COMANDO CON PORTAPOMPA E TRASMISSIONI SCOPERTE

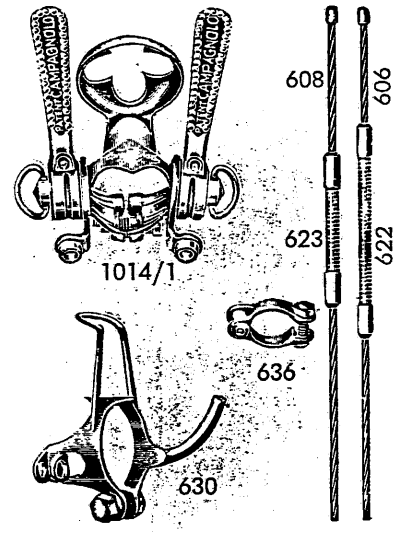

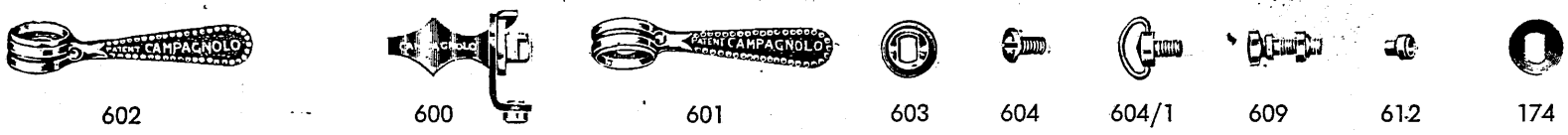

137 **Vite** espansione settori
138 **Settore**
139/1 **Controdado**
139/2 **Dado** a perno
140/1 **Vite** a testa tonda
142 **Anello** tenuta settori
145 **Cavo** per cambio comando al manubrio (cm. 197)
147 **Fascettina** per doppia guaina coperta
149 **Fascettina** per guaina coperta
170 **Fascettina** per guaina coperta
173 **Cappuccio** in gomma per maniglietta comando al manubrio
174 **Rondella** frizione comando al telaio
174/1 **Rondella** frizione comando al manubrio
200/2 **Corpo** comando al manubrio
201 **Maniglietta** comando al manubrio
218 **Cavo** per deragliatore comando al manubrio (cm. 150)
600 **Fascetta** per comando al telaio (senza vite e dado)
600/2 **Staffa** comando cambio con boccola
601 **Maniglietta** comando al telaio per cambio
602 **Maniglietta** comando al telaio per deragliatore
603 **Coperchietto** comando
604 **Vite** registrazione frizione
604/1 **Gallettino** di registrazione (in alternativa con il 604)
605 **Guaina** coperta per cambio comando al telaio (cm. 105)

Tutti i cataloghi Campagnolo liberi e gratuiti solo su "raggidistoria.com"

COMANDI RECORD **CAMPAGNOLO**

COMANDO AL MANUBRIO E TRASMISSIONI SCOPERTE

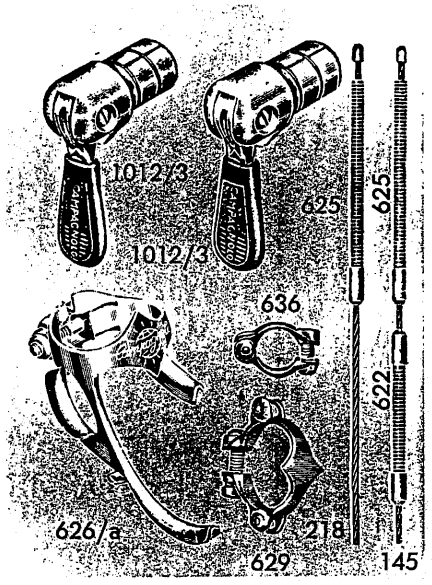

COMANDO AL TELAIO E TRASMISSIONE SCOPERTA

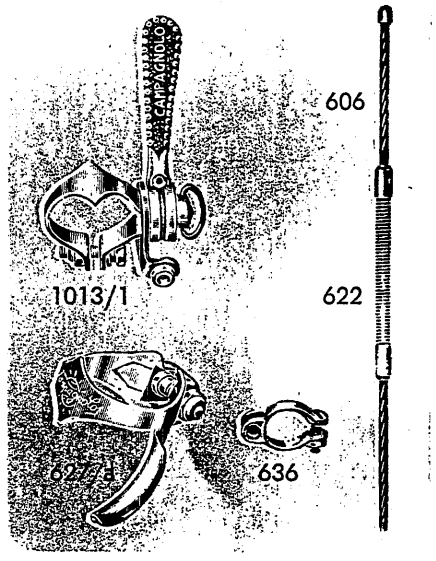

COMANDO DA SALDARE E TRASMISSIONE SCOPERTA

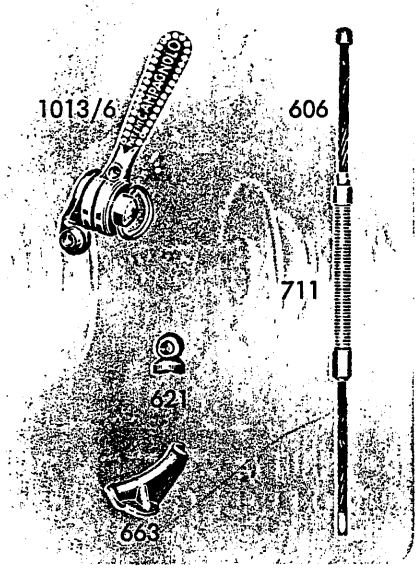

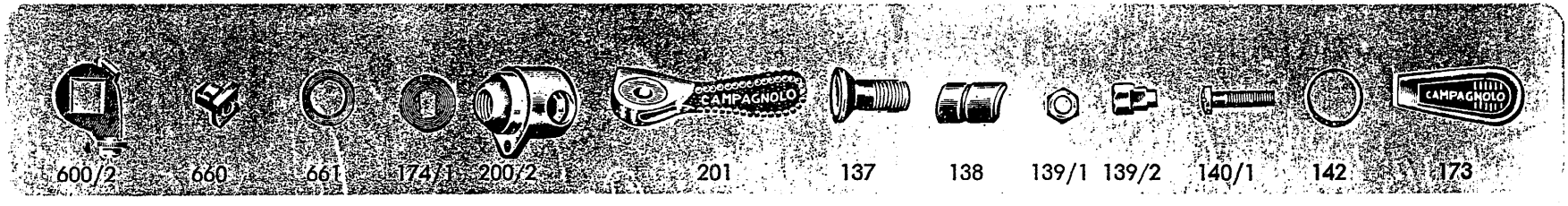

606 **Cavo** per cambio comando al telaio (cm. 118)
607 **Guaina** coperta per deragliatore comando al telaio (cm. 59)
608 **Cavo** per deragliatore comando al telaio (cm. 70)
609 **Vite** con dado per fascetta
612 **Boccola** per staffa
621 **Attacchino** da saldare al telaio
622 **Guaina** in acciaio inossidabile per cambio comando al telaio (cm. 21)
623 **Guaina** in acciaio inossidabile per deragliatore comando al telaio (cm. 14.5)
625 **Guaina** in acciaio inossidabile per cambio e deragliatore comando al manubrio (cm. 75)
626/a **Fascetta** per doppia trasmissione
627/a **Fascetta** centrale per cambio
629 **Fascetta** superiore per cambio e deragliatore comando al manubrio
630 **Fascetta** con portapompa al tubo inclinato
636 **Fascettina** per tubo orizzontale
660 **Attacco** quadro per comando da saldare
661 **Rondella** per comando da saldare
663 **Tendicavo** centrale da saldare
711 **Guaina** in vipla per cambio (cm. 23)
742 **Salvatelaio** per fascette comandi
1012/3 **Comandi** al manubrio
1013/1 **Comando** al telaio per cambio
1013/5 **Comando** da saldare per deragliatore
1013/6 **Comando** da saldare per cambio
1014 **Doppio comando** al telaio
1014/1 **Doppio comando** al telaio con portapompa

Tutti i cataloghi Campagnolo liberi e gratuiti solo su "raggidistoria.com"

1034 SERIE MOZZI **RECORD** STRADA A FLANGE NORMALI CON BLOCCAGGI ORIGINALI **CAMPAGNOLO**

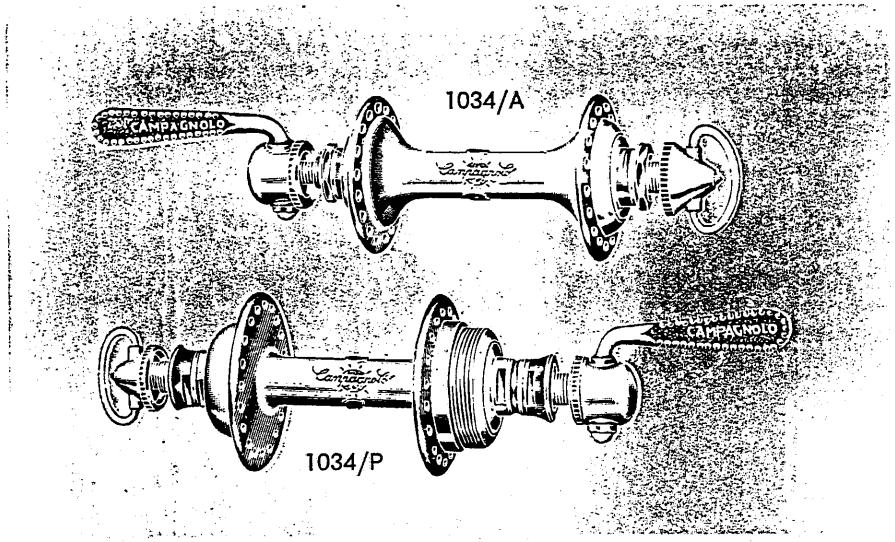

1035 SERIE MOZZI **RECORD** STRADA A FLANGE GRANDI CON BLOCCAGGI ORIGINALI **CAMPAGNOLO**

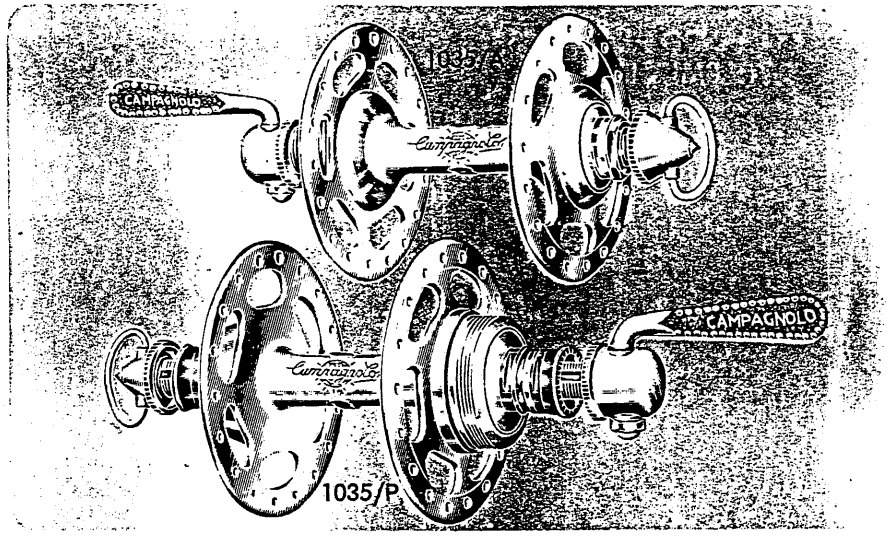

1036 SERIE MOZZI **RECORD** PISTA **CAMPAGNOLO** CON DADI DI FISSAGGIO

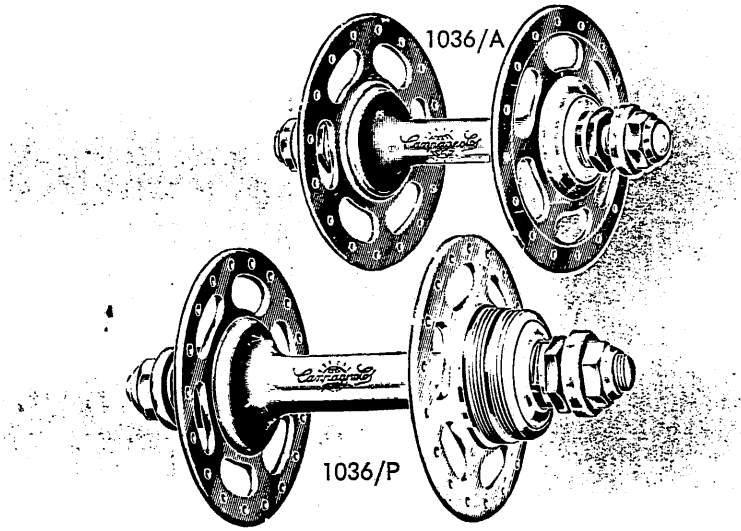

1036/1 SERIE MOZZI **RECORD** PISTA A FLANGE GRANDI CON BLOCCAGGI ORIGINALI **CAMPAGNOLO**

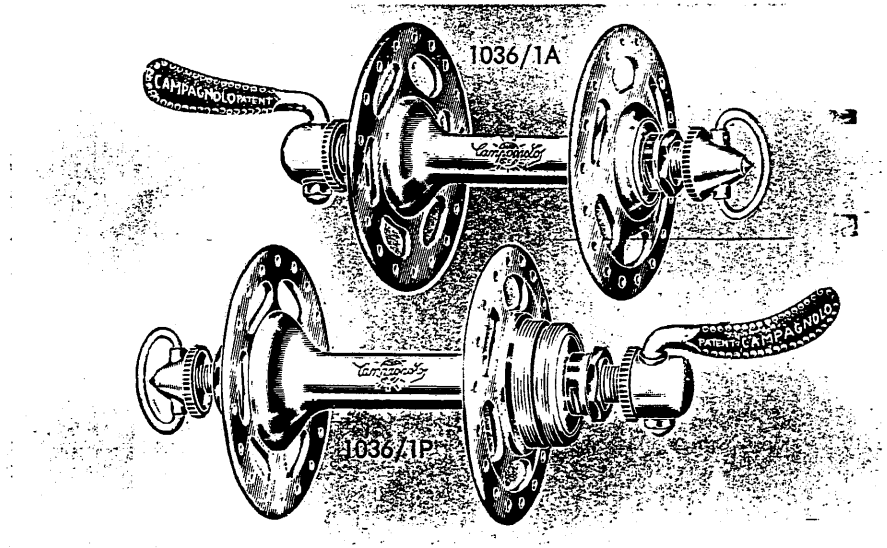

NELLE ORDINAZIONI SPECIFICARE: FILETTATURA (⌀ 35 x 24 F. o ⌀ 34,7 x 1 OPPURE ⌀ 1" 370 x 24 F.)
NUMERO DEI FORI FLANGE (24 - 28 - 32 - 36 - 40)

NON PRECISANDO TALI MISURE I MOZZI VERRANNO FORNITI CON FILETTATURA ⌀ 35 x 24 F. E CON FORI 36

Tutti i cataloghi Campagnolo liberi e gratuiti solo su "raggidistoria.com"

PARTICOLARI DEI MOZZI E DEI BLOCCAGGI RECORD **CAMPAGNOLO**

ANTERIORI

POSTERIORI

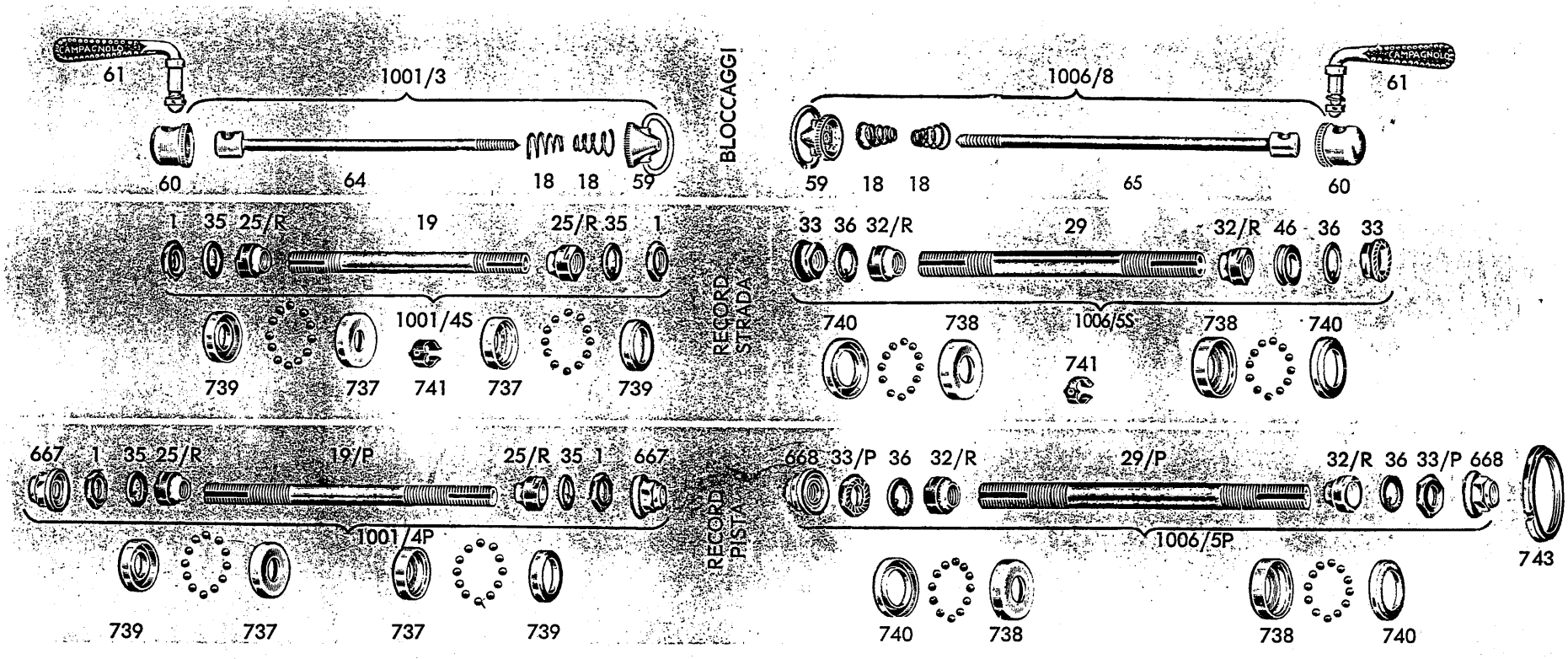

1 **Controcono** anteriore per mozzi Record
18 **Molla** conica
19 **Perno** anteriore forato per mozzi Record strada
19/P **Perno** anteriore pieno per mozzo Record pista
25/R **Cono** anteriore per mozzi Record strada e pista
29 **Perno** posteriore forato per mozzi Record strada
29/P **Perno** posteriore pieno per mozzo Record pista
32/R **Cono** posteriore per mozzi Record strada e pista
33 **Controcono** posteriore per mozzi Record strada
33/P **Controcono** posteriore per mozzo Record pista
35 **Rondella** dentata per mozzi anteriori
36 **Rondella** dentata per mozzi posteriori
46 **Distanziale** per mozzi posteriori Record strada
59 **Gallettino** registrazione bloccaggi
60 **Cappellotto** per bloccaggi
61 **Maniglietta** per bloccaggi (completa di rondella Grower e dado cieco)
64 **Spina** per bloccaggi anteriori
65 **Spina** per bloccaggi posteriori
667 **Dado** fissaggio mozzo anteriore Record pista
668 **Dado** fissaggio mozzo posteriore Record pista
737 **Calottina** anteriore per mozzi Record strada e pista
738 **Calottina** posteriore per mozzi Record strada e pista
739 **Copripolvere** anteriore per mozzi Record strada e pista
740 **Copripolvere** posteriore per mozzi Record strada e pista
741 **Fascettina** elastica per foro oliatore
743 **Contranello** per mozzi Record pista
1001/3 **Bloccaggio** anteriore
1001/4 **Perno** anteriore completo per mozzi
1001/4P **Perno** anteriore completo per mozzo Record pista
1001/4S **Perno** anteriore completo per mozzi Record strada
1006/5 **Perno** posteriore completo per mozzi
1006/5P **Perno** posteriore completo per mozzo Record pista
1006/5S **Perno** posteriore completo per mozzi Record strada
1006/8 **Bloccaggio** posteriore

Tutti i cataloghi Campagnolo liberi e gratuiti solo su "raggidistoria.com"

1251 SERIE MOZZI **NUOVO TIPO** FLANGE NORMALI
CON BLOCCAGGI **CAMPAGNOLO**

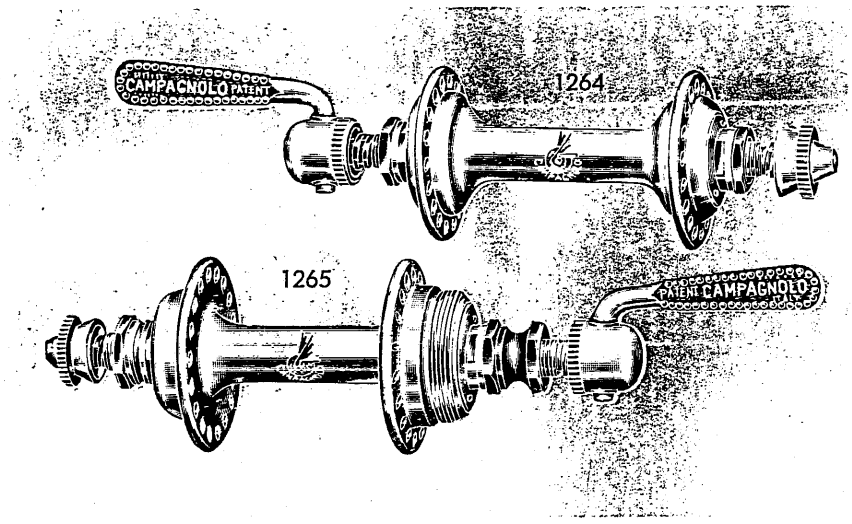

1250 SERIE MOZZI **NUOVO TIPO CAMPAGNOLO**
FLANGE NORMALI, PERNO PIENO

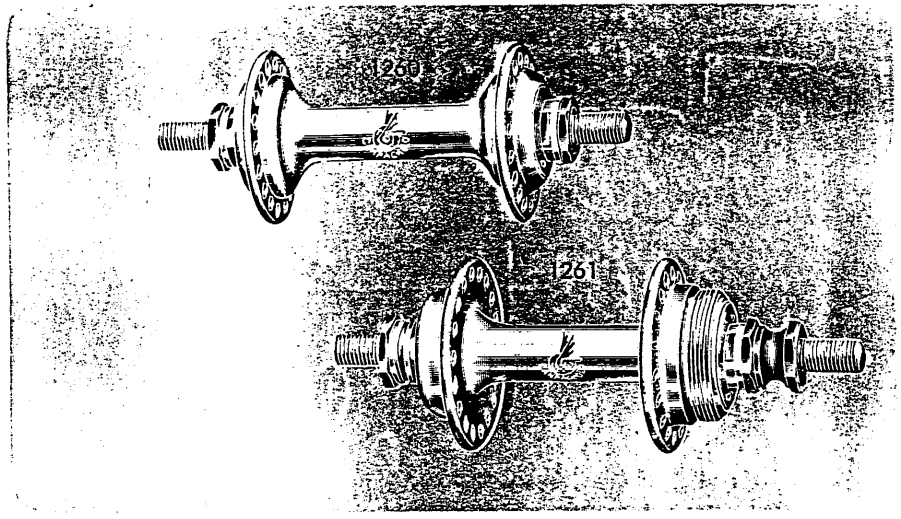

1253 SERIE MOZZI **NUOVO TIPO** FLANGE GRANDI
CON BLOCCAGGI **CAMPAGNOLO**

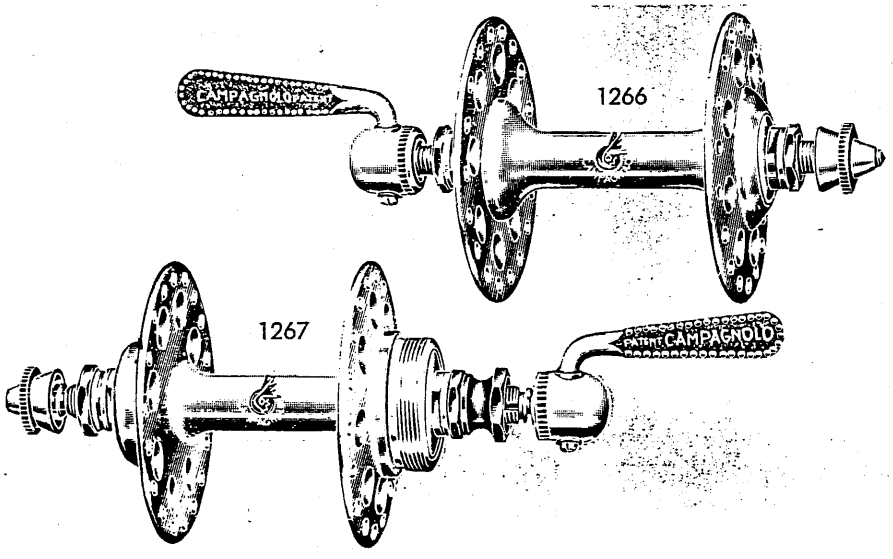

1252 SERIE MOZZI **NUOVO TIPO CAMPAGNOLO**
FLANGE GRANDI, PERNO PIENO

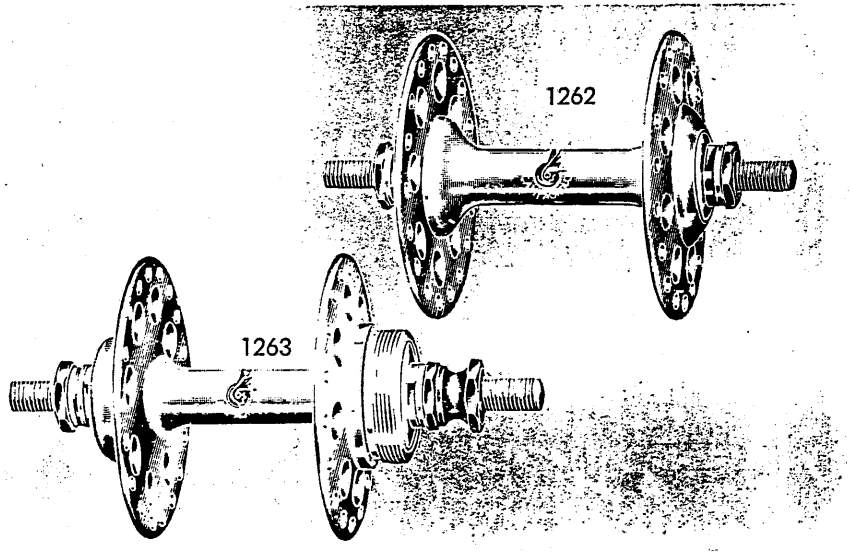

NELLE ORDINAZIONI SPECIFICARE: | FILETTATURA (∅ 35 x 24 F. o ∅ 34,7 x 1 OPPURE ∅ 1" 370 x 24 F.)
| NUMERO DEI FORI FLANGE (24 - 28 - 32 - 36 - 40)

NON PRECISANDO TALI MISURE I MOZZI VERRANNO FORNITI
CON FILETTATURA ∅ 35 x 24 F. E CON FORI 36

Tutti i cataloghi Campagnolo liberi e gratuiti solo su "raggidistoria.com"

PARTICOLARI MOZZI E BLOCCAGGI **NUOVO TIPO CAMPAGNOLO**

ANTERIORI

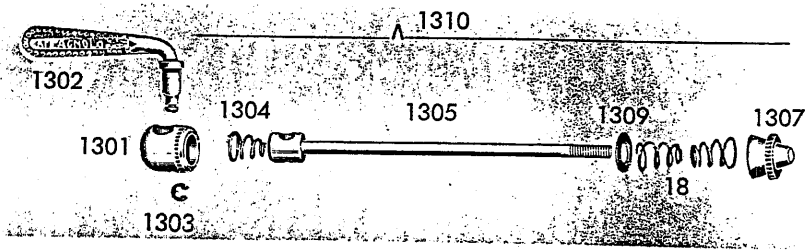

BLOCCAGGI

POSTERIORI

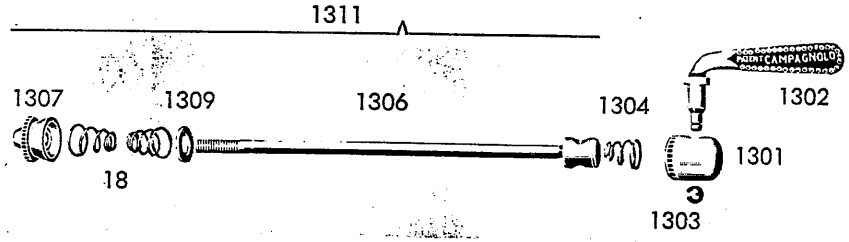

NUOVO TIPO CON BLOCCAGGI

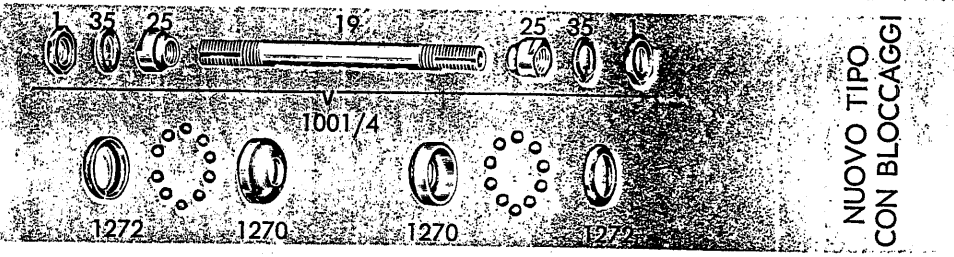

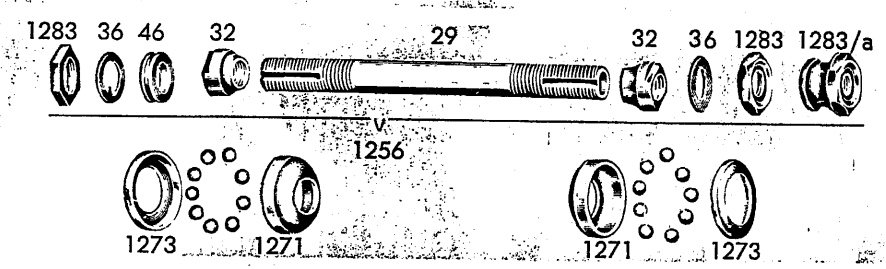

NUOVO TIPO PERNO PIENO

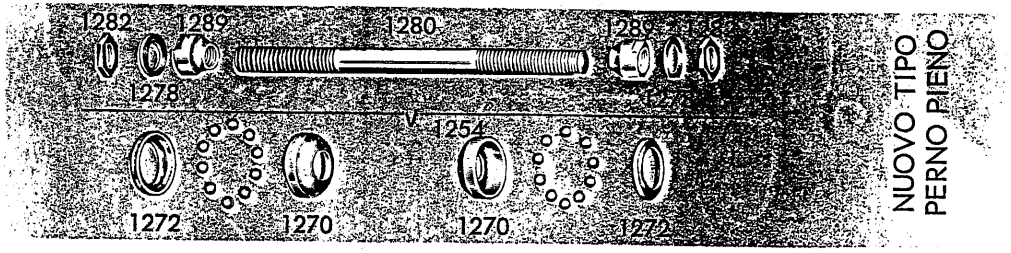

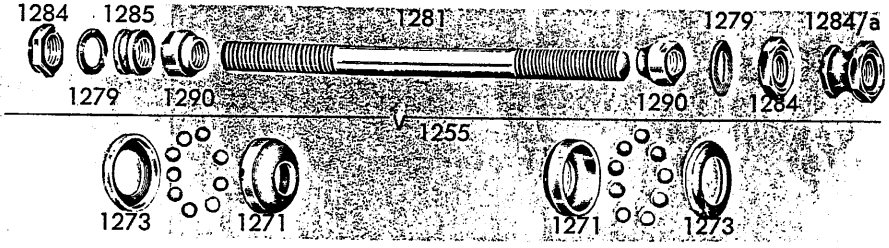

1	**Controcono** anteriore
18	**Molla** conica
19	**Perno** forato anteriore
25	**Cono** anteriore
29	**Perno** forato posteriore
32	**Cono** posteriore
35	**Rondella** dentata anteriore
36	**Rondella** dentata posteriore
46	**Distanziale** mozzi (indicare lo spessore)
1001/4	**Perno** forato anteriore completo mozzi Nuovo Tipo
1254	**Perno** pieno anteriore completo mozzi Nuovo Tipo
1255	**Perno** pieno posteriore completo mozzi Nuovo Tipo
1256	**Perno** forato posteriore completo mozzi Nuovo Tipo

1270	**Calotta** anteriore
1271	**Calotta** posteriore
1272	**Copripolvere** anteriore
1273	**Copripolvere** posteriore
1278	**Rondella** anteriore per perno pieno
1279	**Rondella** posteriore per perno pieno
1280	**Perno** anteriore pieno
1281	**Perno** posteriore pieno
1282	**Controconi** anteriori perno pieno
1283	**Controconi** posteriori perno forato
1283/a	**Dado** speciale perno forato
1284	**Controconi** posteriori perno pieno
1284/a	**Dado** speciale perno pieno

1285	**Distanziale** largo
1286	**Distanziale** stretto
1289	**Coni** per perno pieno anteriore
1290	**Coni** per perno pieno posteriore
1301	**Cappellotto** bloccaggio
1302	**Maniglietta** bloccaggio
1303	**Anello** d'arresto
1304	**Molla** di tensione
1305	**Spina** anteriore bloccaggio
1306	**Spina** posteriore bloccaggio
1307	**Dado** conico
1309	**Rondella** appoggio molla
1310	**Bloccaggio** Nuovo Tipo anteriore
1311	**Bloccaggio** Nuovo Tipo posteriore

Tutti i cataloghi Campagnolo liberi e gratuiti solo su "raggidistoria.com"

1048 - GRUPPO CENTRALE RECORD GUARNITURA - MOVIMENTO TIPO STRADA

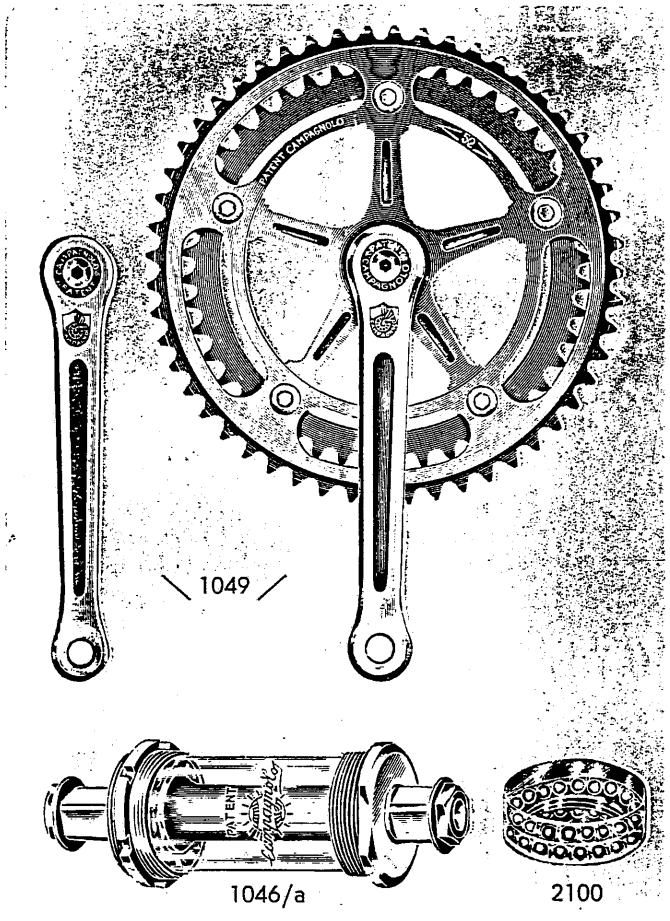

PARTICOLARI

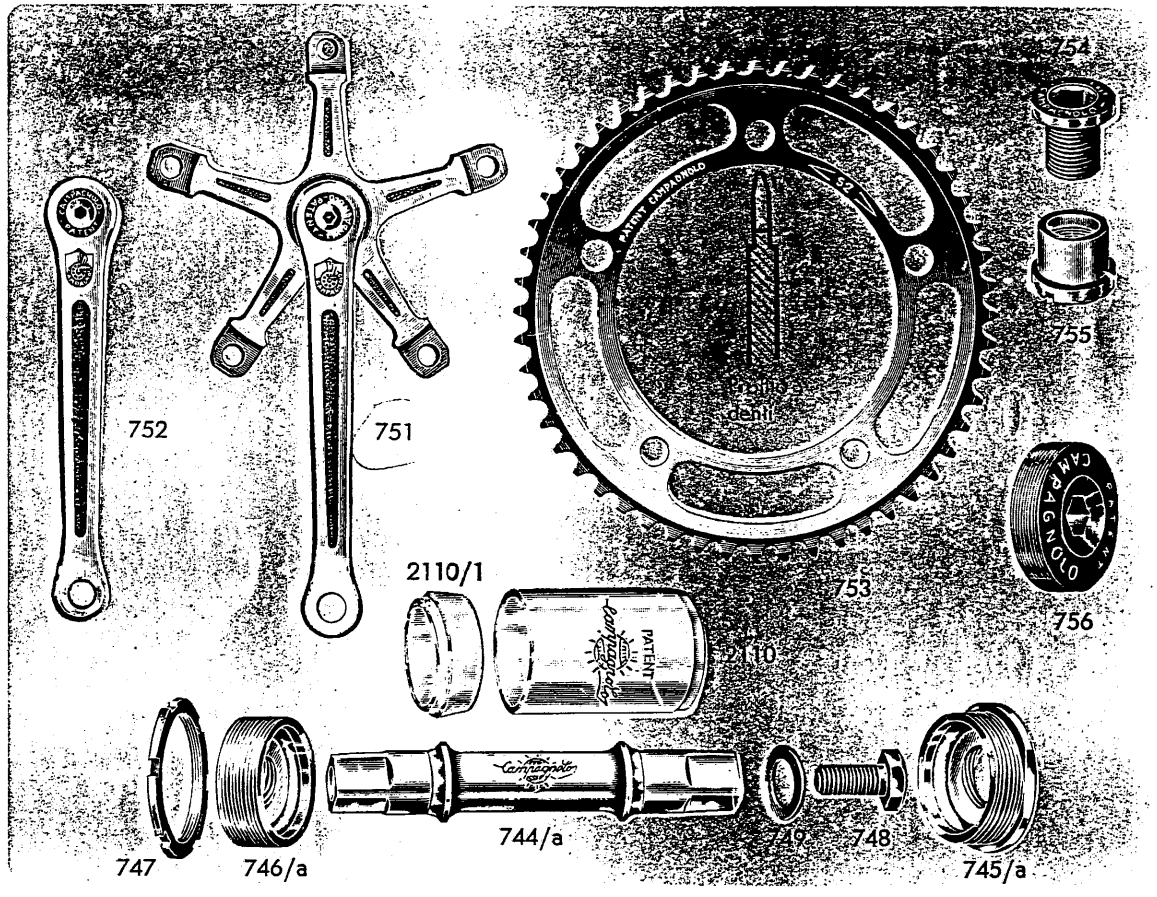

1046/a **Movimento** centrale Nuovo Record (salvo indicazioni contrarie, viene fornito con perno sigla 70-SS-120 e con calotte filettate 36 x 24 F.)

1049 **Guarnitura** strada (salvo indicazioni contrarie, viene fornita con pedivelle da mm. 170 e con ingranaggi per catena normale passo 1/2" x 3/32" (mm. 2), con 47-50 denti.

Particolari del movimento centrale Nuovo Record (vedi misure a pag. 25).

744/a **Perno** movimento
745/a **Calotta** fissa
746/a **Calotta** registrabile
747 **Contranello**
748 **Vite** fissaggio
749 **Rondella** per vite

751 **Pedivella** destra strada (completa di coperchietto n. 756). Specificare la lunghezza

752 **Pedivella** sinistra strada (completa di coperchietto numero 756). Specificare la lunghezza

753 **Ingranaggio** strada pr catena a rulli passo 1/2" x 3/32" (mm. 2). Specificare il numero dei denti

754 **Vite** fissaggio ingranaggi strada

755 **Dado** per vite fissaggio ingranaggi

756 **Coperchietto** per pedivelle

PEDIVELLE: LUNGHEZZE mm. 165 - 167,5 - 170 - 172,5 - 175 - 177,5 - 180

INGRANAGGI: PER CATENA PASSO 1/2" - DA 44 A 57 DENTI

SALVO INDICAZIONI CONTRARIE IL GRUPPO CENTRALE RECORD 1048 VERRÀ FORNITO COL MOVIMENTO CENTRALE NUOVO RECORD 1046 a

Tutti i cataloghi Campagnolo liberi e gratuiti solo su "raggidistoria.com"

1050 - GRUPPO CENTRALE **RECORD** GUARNITURA - MOVIMENTO TIPO PISTA

PARTICOLARI

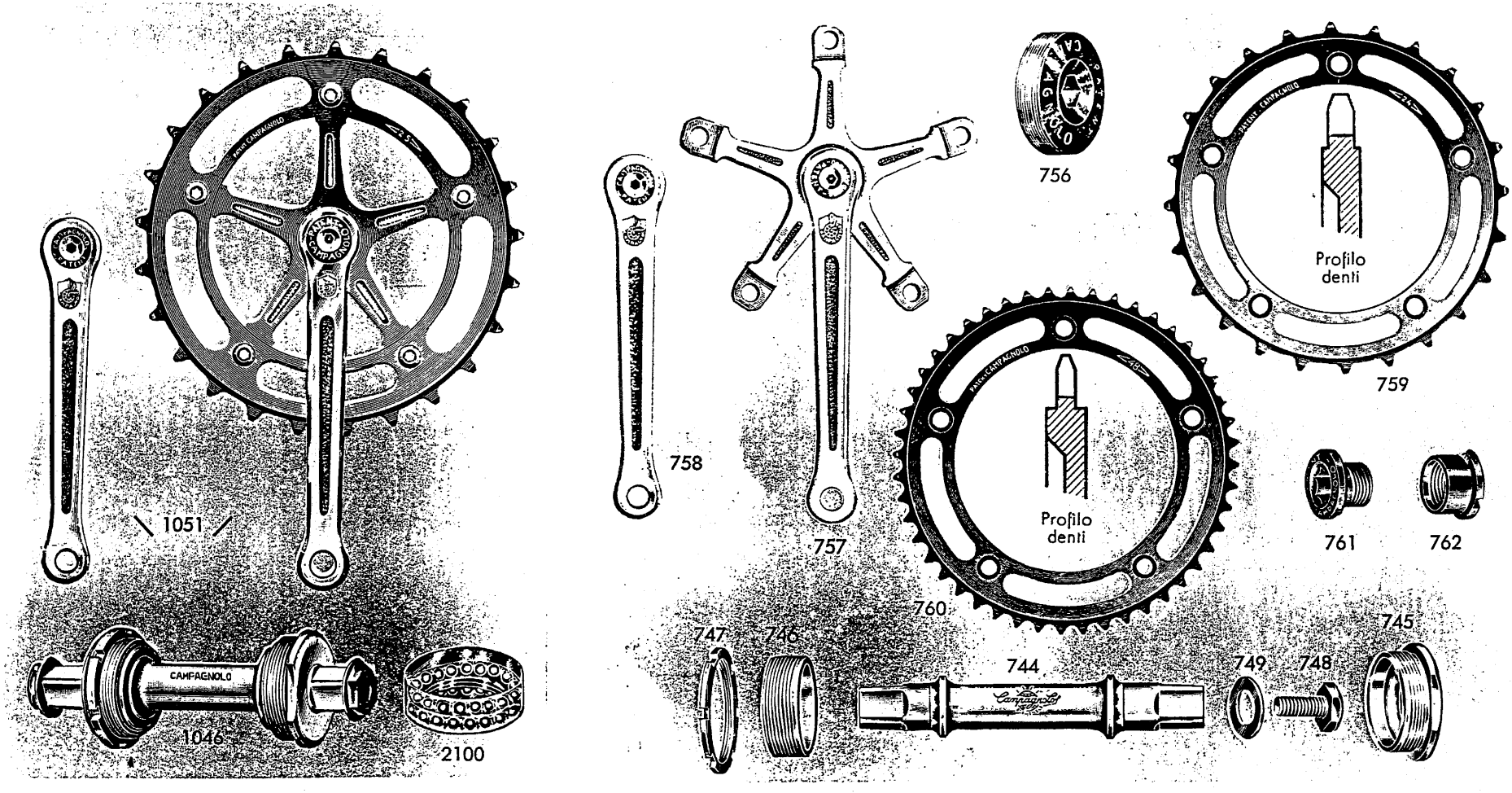

1046 **Movimento** centrale Record (salvo indicazioni contrarie, viene fornito con perno sigla 65-P-110 e con calotte filettate 36 x 24 F.)

1051 **Guarnitura** pista (salvo indicazioni contrarie, viene fornita con pedivelle da mm. 170 e con ingranaggio per catena a blocchi passo 1" x 3/16" (mm. 4.6), con 24 denti

Particolari del movimento centrale Record (vedi misure a pag. 24)

744 **Perno** movimento
745 **Calotta** fissa
746 **Calotta** registrabile
747 **Contranello**
748 **Vite** fissaggio
749 **Rondella** per vite

756 **Coperchietto** per pedivelle
757 **Pedivella** destra pista (completa di coperchietto n. 756). Specificare la lunghezza
758 **Pedivella**, sinistra pista (completa di coperchietto numero 756). Specificare la lunghezza
759 **Ingranaggio** pista per catena a blocchi passo 1" x 3/16" (mm. 4.6). Su richiesta viene fornito per catena a blocchi passo 1" x 1/8" (mm. 3). Specificare il numero dei denti
760 **Ingranaggio** pista per catena normale a rulli passo 1/2" x 1/8" (mm. 3). Specificare il numero dei denti
761 **Vite** fissaggio ingranaggi pista
762 **Dado** per vite fissaggio ingranaggio

PEDIVELLE: LUNGHEZZE mm. 165 - 167,5 - 170 - 172,5 - 175 - 177,5 - 180

INGRANAGGI: PER CATENA PASSO 1" - DA 23 A 35 DENTI
PER CATENA PASSO 1/2" - DA 46 A 70 DENTI

Tutti i cataloghi Campagnolo liberi e gratuiti solo su "raggidistoria.com"

GUARNITURE SPECIALI STRADA **CAMPAGNOLO**

PEDIVELLA DESTRA CON TRIPLO INGRANAGGIO

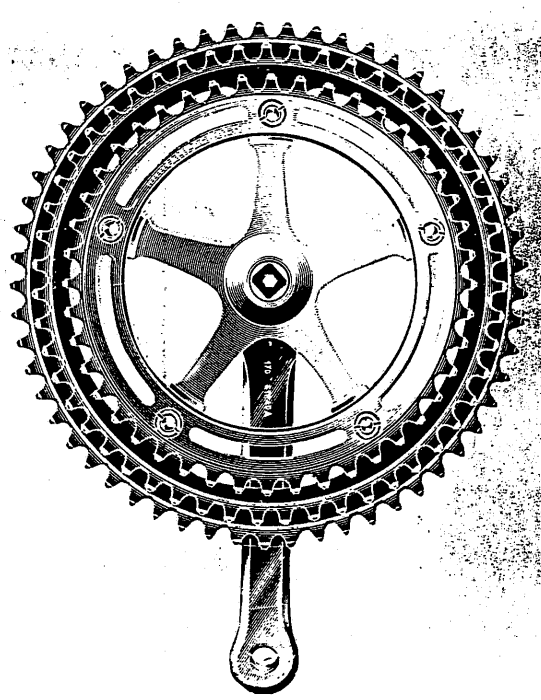

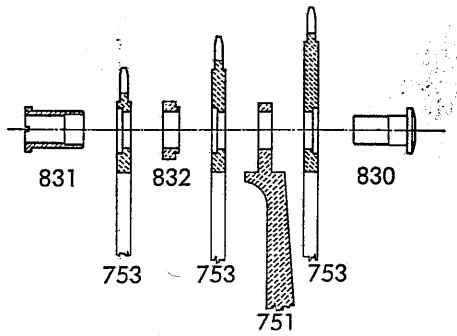

751 **Pedivella destra** (completa di coperchietto 756)
(Specificare lunghezze)
753 **Ingranaggio** per catena a rulli passo ½" x 3/32" (mm. 2)
(Specificare n. dei denti)
830 **Vite fissaggio** per triplo ingranaggio
831 **Dado** per vite triplo ingranaggio
832 **Distanziale** per triplo ingranaggio

PEDIVELLA DESTRA FLANGIATA PER CICLOCROSS

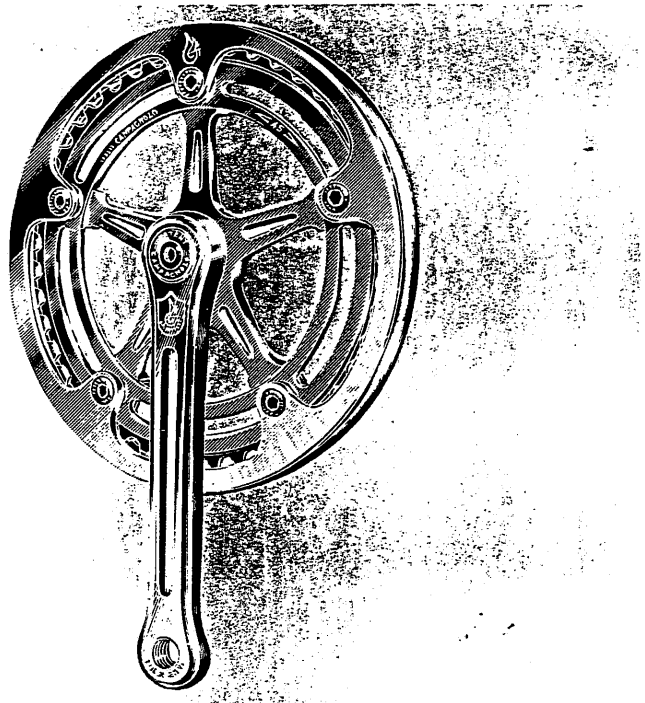

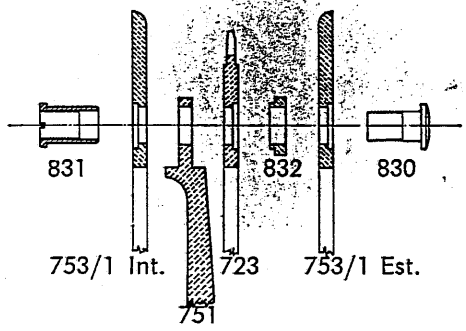

751 **Pedivella** destra Strada (completa di coperchietto 756)
(Specificare lunghezze)
753 **Ingranaggio** per catena a rulli passo ½" x 3/32" (mm. 2)
(Specificare n. dei denti)
830 **Vite** per fissaggio per triplo ingranaggio
831 **Dado** per vite triplo ingranaggio
832 **Distanziale** per triplo ingranaggio
753/1 Interno: **Flangia** per ciclocross
753/1 Esterno: **Flangia** per ciclocross

Tutti i cataloghi Campagnolo liberi e gratuiti solo su "raggidistoria.com"

PARTICOLARI GUARNITURE SPECIALI STRADA **CAMPAGNOLO**

PARTICOLARI

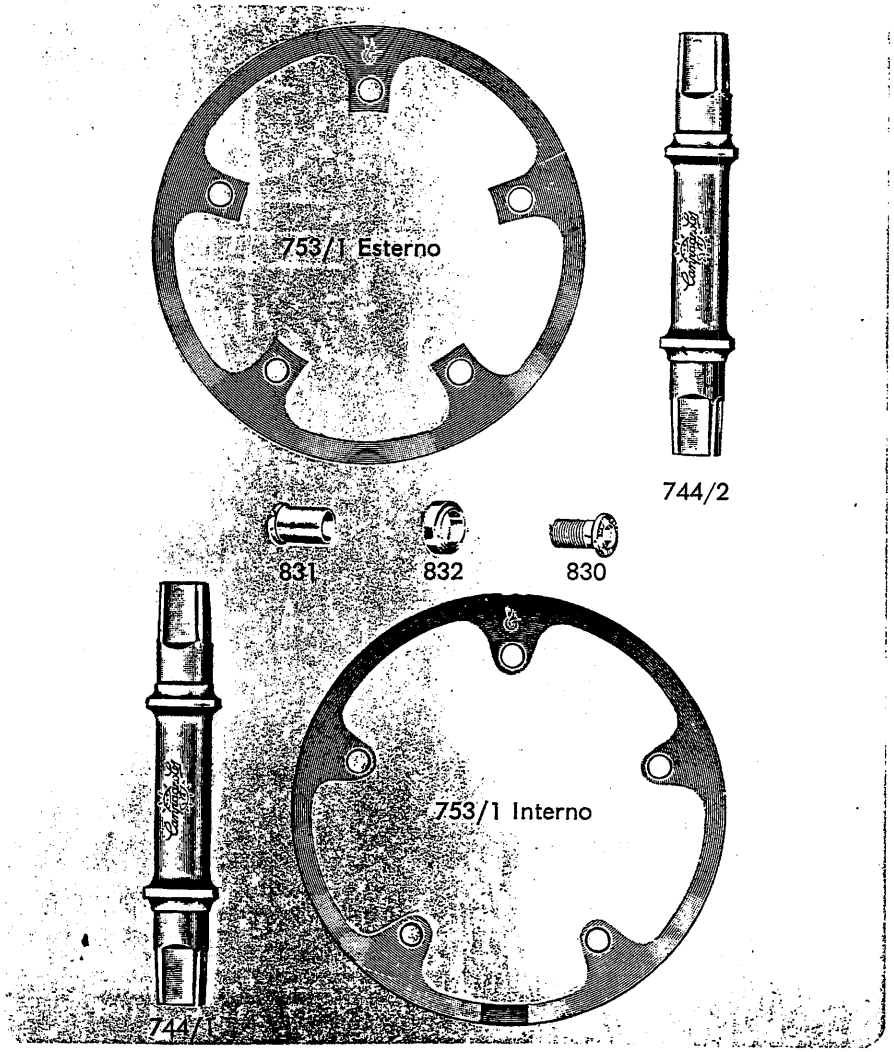

753/1 Interno: **Flangia** per ciclocross
753/1 Esterno: **Flangia** per ciclocross
830 **Vite** fissaggio per triplo ingranaggio e per ciclocross
831 **Dado** per vite fissaggio ingranaggio e per ciclocross
832 **Distanziale** fissaggio ingranaggio e per ciclocross
744/1 **Perno** Movimento Centrale per triplo ingranaggio
744/2 **Perno** Movimento Centrale per ciclocross

PEDIVELLA CON INTERASSE PER INGRANAGGI DA 42 DENTI

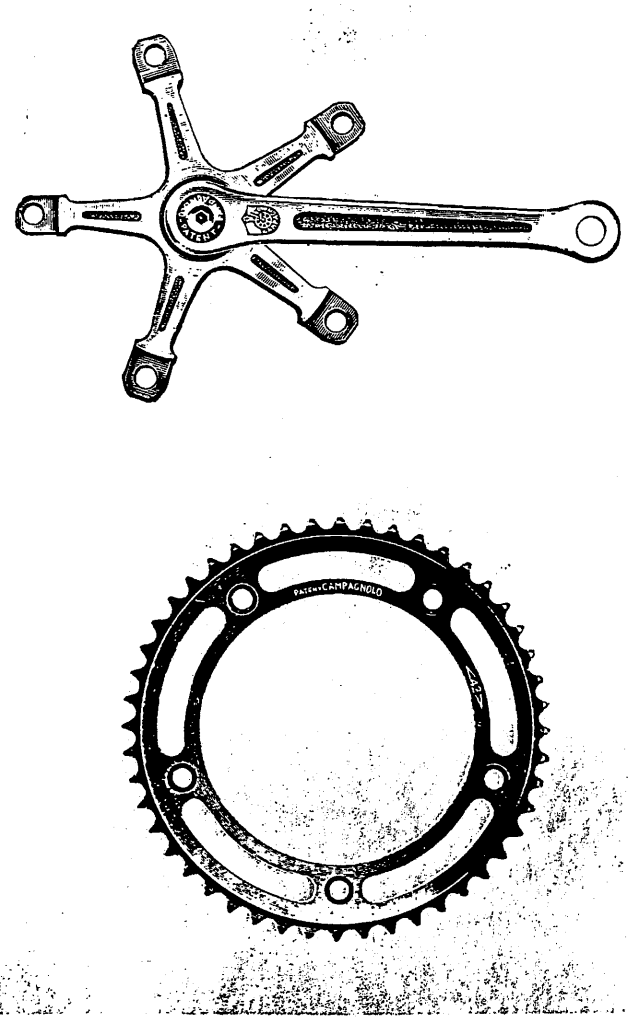

IMPORTANTE: Ordinando ingranaggi sciolti, precisare se vengono montati su pedivelle per ingranaggi da **42** denti in poi, oppure da **44** denti in poi.

Tutti i cataloghi Campagnolo liberi e gratuiti solo su "raggidistoria.com"

1046 - MOVIMENTO CENTRALE RECORD **CAMPAGNOLO**

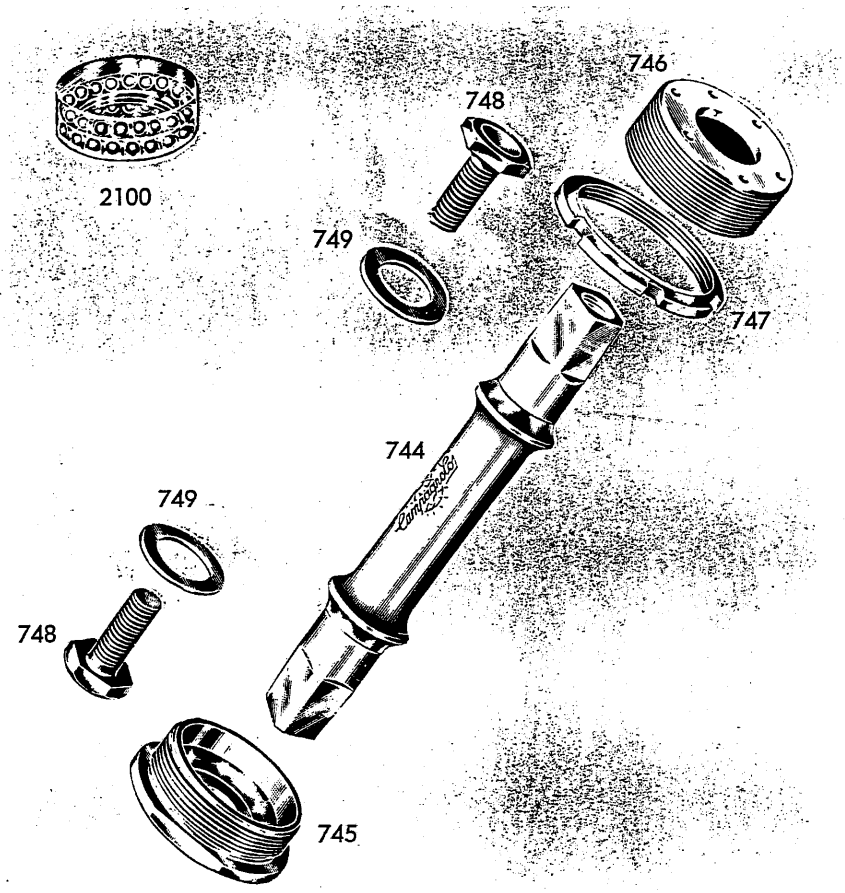

	« SIGLA PERNO »			LARGHEZZA SCATOLA			LUNGHEZZA TOTALE PERNO	
PISTA	65-P-110	16	3,5	65	3,5	16	mm.	104
	68-P-110	14,5	3,5	68	3,5	15,5	»	105
	68-P-120	17	3,5	68	3,5	17	»	109
	70-P-120	16	3,5	70	3,5	16	»	109
STRADA	68-SS-120	17	3,5	68	3,5	20	mm.	112
	70-SS-120	17	3,5	70	3,5	19	»	113
	74-SS-120	17	3,5	74	3,5	19	»	117

Significato della « SIGLA PERNO » (esempio: 65-P-110):
- il numero (65) indica la larghezza della scatola
- la lettera (P) indica Pista
- le lettere (SS) indicano Strada
- il numero (110) indica la larghezza del mozzo posteriore consigliata per ottenere una perfetta linea di catena (vedi pagg. 38-39).

744 **Perno** movimento centrale
745 **Calotta** fissa
746 **Calotta** registrabile
747 **Contranello** con spessore normale da mm. 3,5 (a richiesta si fornisce da mm. 4 o da mm. 4,5)
748 **Vite** fissaggio pedivelle al movimento
749 **Rondella** per vite fissaggio pedivelle al movimento
2100 **Sfere** speciali per movimento centrale

A RICHIESTA SI FORNISCE LA SERIE DELLE CALOTTE CON FILETTATURA MAGGIORATA DI mm. 0,1

NELLE ORDINAZIONI, NON PRECISANDO IL TIPO DESIDERATO, VERRA' INVIATO:

per la STRADA:
- **Perno con sigla 70 - SS - 120**
- **Calotte filettate ⟲ 36 x 24 F**

per la PISTA:
- **Perno con sigla 65 - P - 110**
- **Calotte filettate ⟳ 36 x 24 F**

Tutti i cataloghi Campagnolo liberi e gratuiti solo su "raggidistoria.com"

1046 a - MOVIMENTO CENTRALE **NUOVO RECORD CAMPAGNOLO**

CON CALOTTE E PERNO SPECIALI E GUAINA CENTRALE

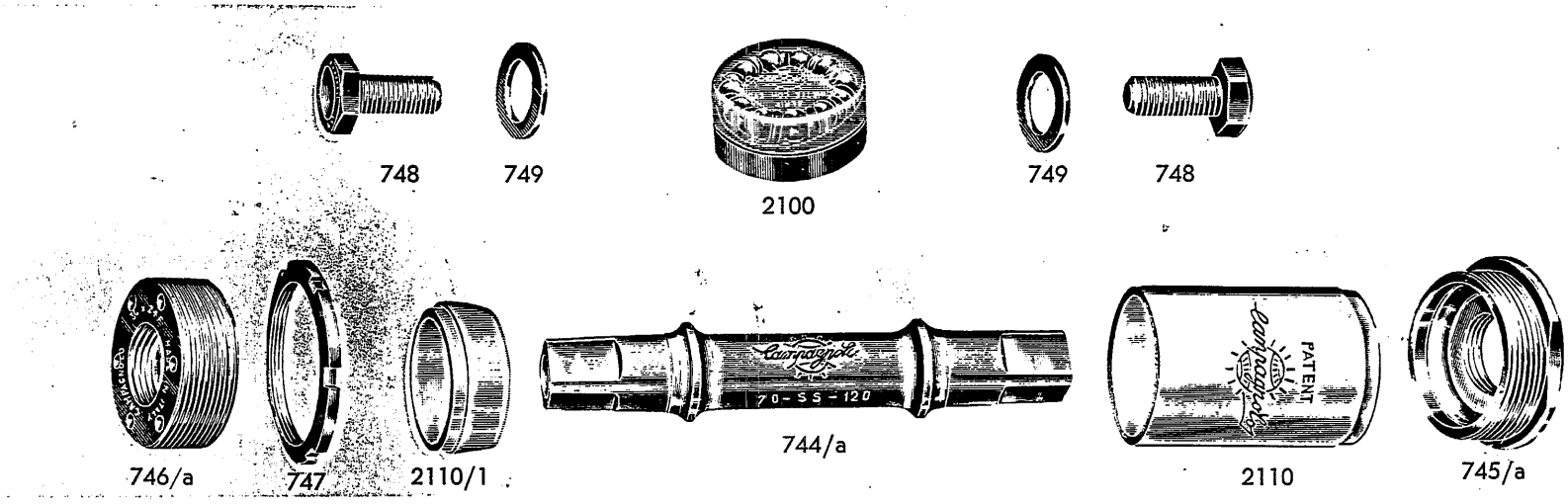

744/a **Perno** movimento
745/a **Calotta** fissa
746/a **Calotta** registrabile
747 **Contranello** con spessore normale da mm. 3,5 (a richiesta si fornisce da mm. 4 o da mm. 4,5)
748 **Vite** fissaggio pedivelle al movimento
749 **Rondella** per vite fissaggio pedivelle al movimento
2100 **Sfere** speciali per movimento centrale
2110 **Guaina** centrale
2110/1 **Ghiera** conica per guaina

A RICHIESTA SI FORNISCE LA SERIE DELLE CALOTTE CON FILETTATURA MAGGIORATA DI mm. 0,1

Significato della « SIGLA PERNO » (esempio: 68 - SS - 120)
— il numero (68) indica la larghezza della scatola
— le lettere (SS) indicano Strada
— il numero (120) indica la larghezza del mozzo posteriore consigliata per ottenere una prfetta linea di catena (vedi pagg. 38-39).

NELLE ORDINAZIONI, NON PRECISANDO IL TIPO DESIDERATO, VERRA' INVIATO:

— **Perno con sigla 70 - SS - 120**
— **Calotte filettate ∅ 36 x 24 F.**

	« SIGLA PERNO »			LARGHEZZA SCATOLA			LUNGHEZZA TOTALE PERNO
STRADA	68 - SS - 120	17	3.5	68	3.5	20	mm. 112
	70 - SS - 120	17	3.5	70	3.5	19	mm. 113

∅ 36x24F.	destra-destra	
∅ 35x1	destra-destra	
∅ 1"370x24F. B.S.C.	destra-sinistra	

Tutti i cataloghi Campagnolo liberi e gratuiti solo su "raggidistoria.com"

SERIE STERZO RECORD **CAMPAGNOLO**

1039 SERIE STRADA

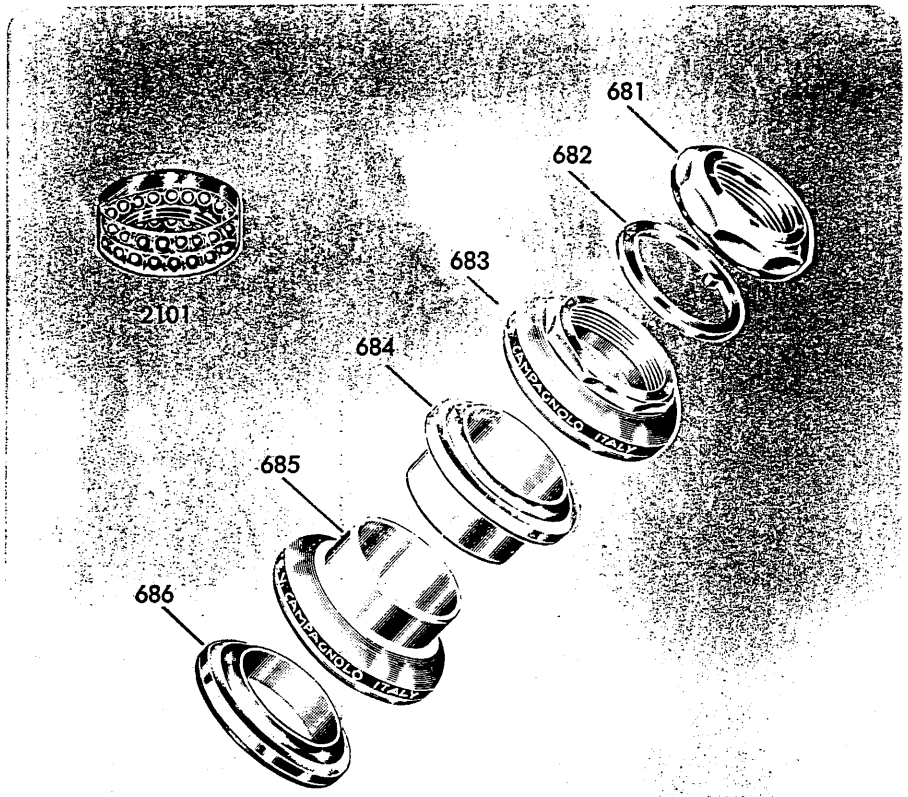

681 **Controdado**
682 **Rondella** dentata
683 **Calotta** superiore strada
684 **Cono** superiore strada (a richiesta si fornisce con gambo maggiorato mm. 0,5)
685 **Calotta** inferiore strada (a richiesta si fornisce con gambo maggiorato mm. 0,5)
686 **Cono** inferiore strada (a richiesta si fornisce con foro stretto)
2101 **Sfere** speciali per serie sterzo strada

1040 SERIE PISTA

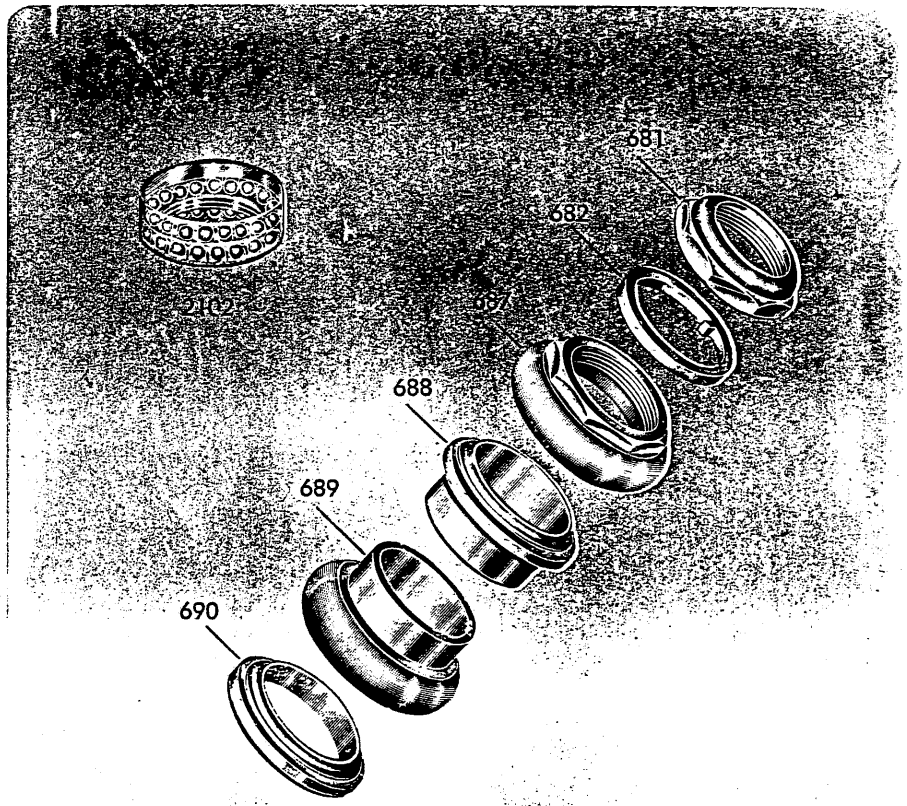

681 **Controdado**
682 **Rondella** dentata
687 **Calotta** superiore pista
688 **Cono** superiore pista (a richiesta si fornisce con gambo maggiorato mm. 0,5)
689 **Calotta** inferiore pista (a richiesta si fornisce con gambo maggiorato mm. 0,5)
690 **Cono** inferiore pista (a richiesta si fornisce con foro stretto)
2102 **Sfere** speciali per serie sterzo pista

NON SPECIFICANDO PARTICOLARI FILETTATURE, LE SERIE STERZO VERRANNO FORNITE CON FILETTATURA Ø 25,4x24 F.
A RICHIESTA SI FORNISCONO ANCHE CON FILETTATURE Ø 25x1 E Ø 1"x24 t.p.i. B.S.C.

LE SERIE STERZO CAMPAGNOLO VENGONO FORNITE COMPLETE DI SFERE SPECIALI (Ø 3 16" PER IL TIPO STRADA E Ø 5 32" PER IL TIPO PISTA)

Tutti i cataloghi Campagnolo liberi e gratuiti solo su "raggidistoria.com"

PEDALI RECORD **CAMPAGNOLO**

1037 SERIE STRADA

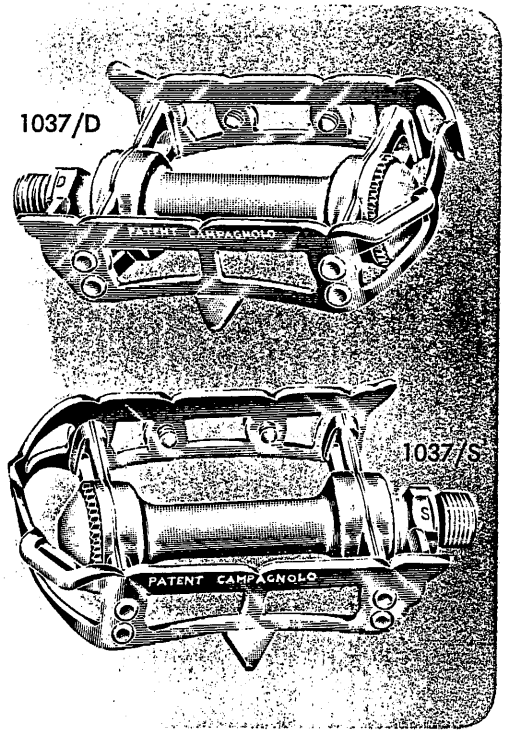

1038 SERIE PISTA

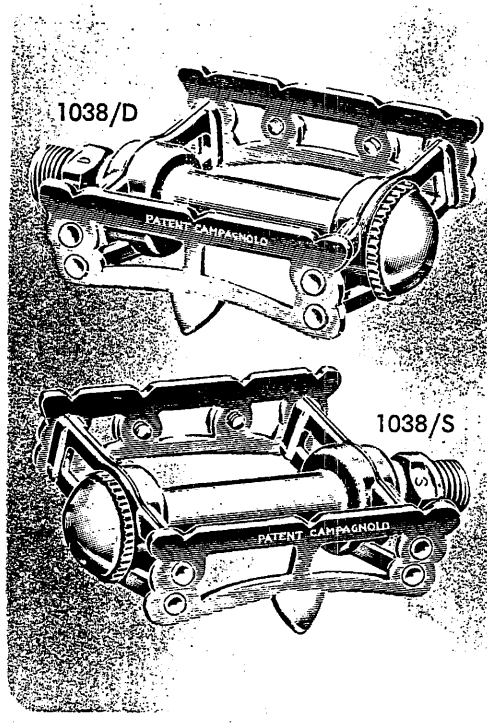

1038/1 SERIE PISTA CON DENTI

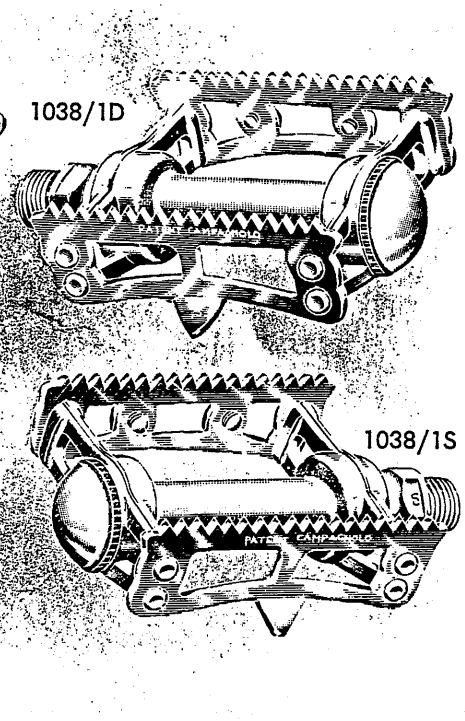

1037 D **Pedale** destro strada Campagnolo

1037/S **Pedale** sinistro strada Campagnolo

1038/D **Pedale** destro pista Campagnolo

1038/S **Pedale** sinistro pista Campagnolo

1038/1D **Pedale** destro pista Campagnolo, con denti

1038/1S **Pedale** sinistro pista Campagnolo, con denti

PARTICOLARI

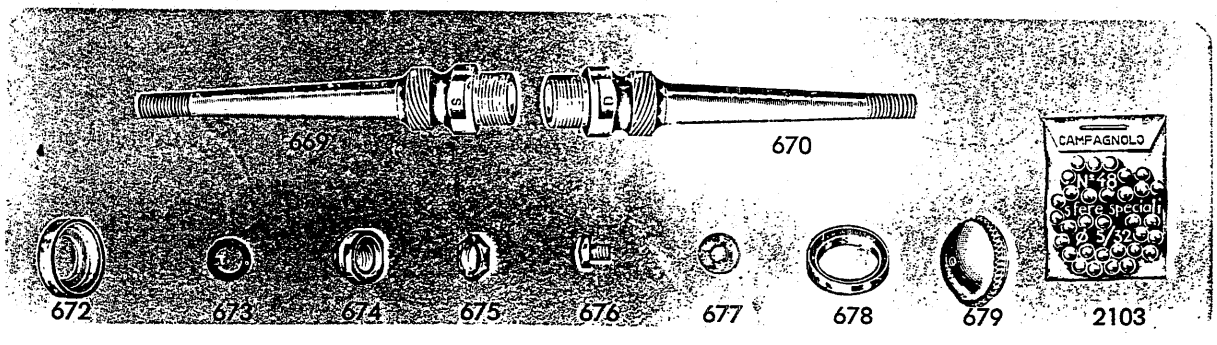

669 **Perno** pedale sinistro
670 **Perno** pedale destro
672 **Calottina** (a richiesta si fornisce maggiorata)
673 **Rondella** dentata
674 **Cono**
675 **Controcono**
676 **Vite** fermapiede
677 **Rondella** fermapiede
678 **Copripolvere**
679 **Cappellotto**
2103 **Sfere** speciali per pedali

NON SPECIFICANDO PARTICOLARI FILETTATURE, I PEDALI VERRANNO SEMPRE FORNITI CON PERNI FILETTATI ∅ 9/16" × 20 F.
A RICHIESTA I PEDALI SI FORNISCONO ANCHE CON PERNI FILETTATI ∅ 14 × 1,25

Tutti i cataloghi Campagnolo liberi e gratuiti solo su "raggidistoria.com"

REGGISELLA **CAMPAGNOLO**

1044 PER SELLE CON MOLLE NORMALI

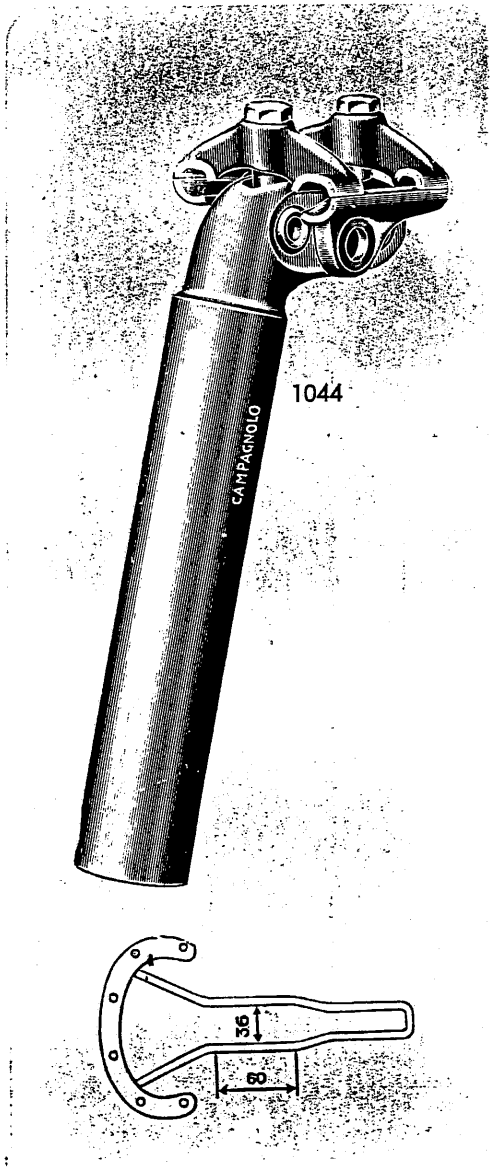

PARTICOLARI

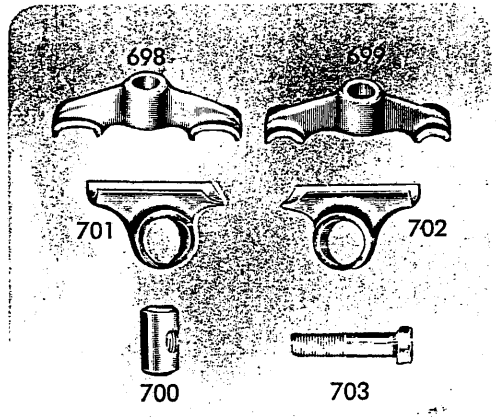

698 **Staffa** anteriore
699 **Staffa** posteriore
700 **Rullino** filettato
701 **Supporto** laterale sinistro
702 **Supporto** laterale destro
703 **Vite fissaggio** e registrazione reggisella

PARTICOLARI

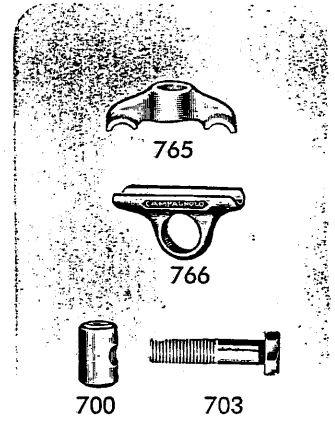

700 **Rullino** filettato
703 **Vite fissaggio** e registrazione reggisella
765 **Staffa** anteriore e posteriore
766 **Supporto** laterale destro e sinistro

NELLE RICHIESTE PRECISARE:

— IL DIAMETRO DEL GAMBO REGGISELLA, SCEGLIENDOLO FRA I SEGUENTI: 25 - 25,8 - 26 - 26,2 - 26,4 - 26,6 - 26,8 - 27 - 27,2 - 27,4.
— LA LUNGHEZZA DEL GAMBO REGGISELLA: — NORMALE (mm. 130) — LUNGO (mm. 180).

1045 PER SELLE A GRANDE SPOSTAMENTO CON MOLLE STRETTE

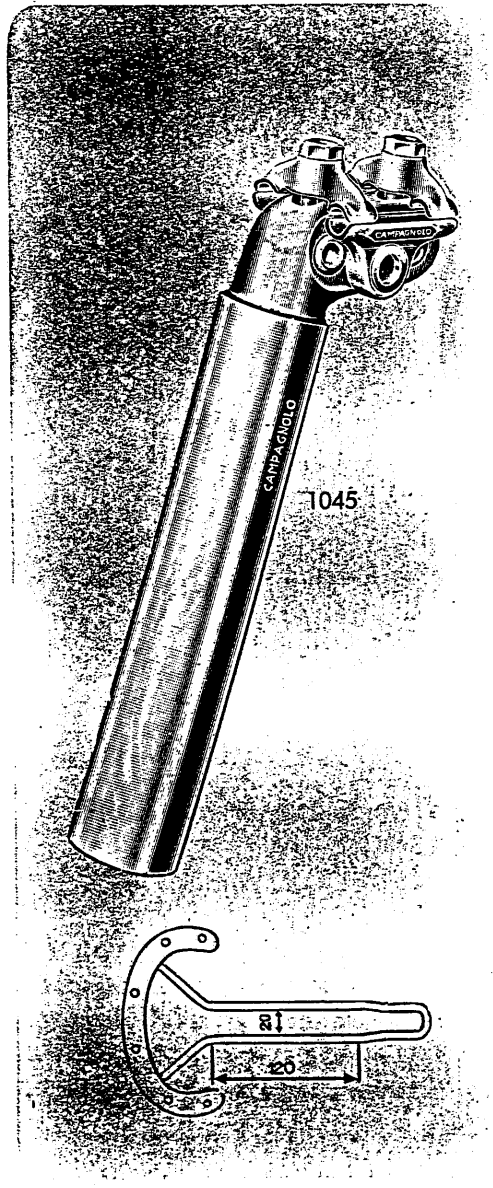

Tutti i cataloghi Campagnolo liberi e gratuiti solo su "raggidistoria.com"

GUAINE E CAVI

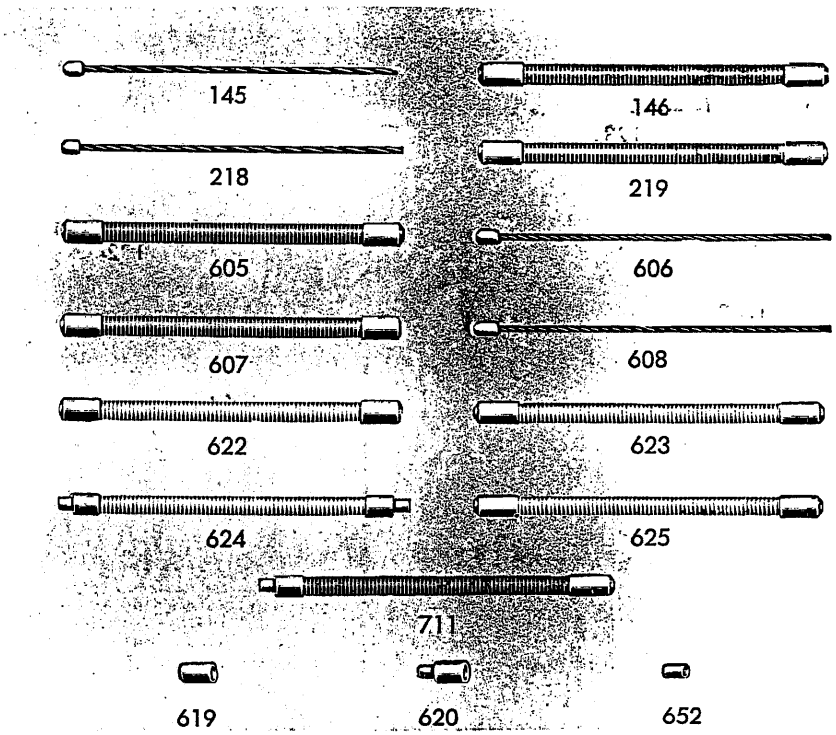

145 **Cavo** per cambio comando al manubrio (cm. 197)
146 **Guaina** coperta per cambio comando al manubrio (cm. 185)
218 **Cavo** per deragliatore comando al manubrio (cm. 150)
219 **Guaina** coperta per deragliatore comando al manubrio (cm. 140)
605 **Guaina** coperta per cambio comando al telaio (cm. 105)
606 **Cavo** per cambio comando al telaio (cm. 118)
607 **Guaina** coperta per deragliatore comando al telaio (cm. 59)
608 **Cavo** per deragliatore comando al telaio (cm. 70)
619 **Capoguaina** semplice
620 **Capoguaina** con battuta
622 **Guaina** in acciaio inossidabile per cambio (cm. 21)
623 **Guaina** in acciaio inossidabile per deragliatore (cm. 14,5)
624 **Guaina** centrale in acciaio inossidabile per trasmissione scoperta (cm. 10)
625 **Guaina** centrale in acciaio inossidabile per cambio e deragliatore comando al manubrio (cm. 75)
652 **Salvacavo**
711 **Guaina** in vipla per cambio (cm. 23)

FASCETTE

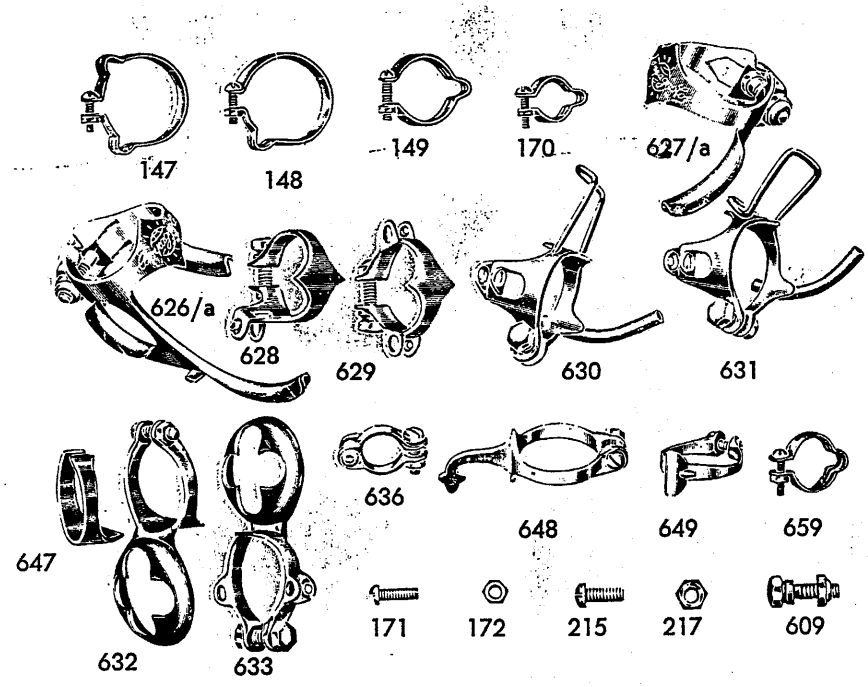

147 **Fascettina** per doppia guaina coperta (tubo Ø mm. 28)
148 **Fascettina** per guaina coperta (tubo Ø mm. 28)
149 **Fascettina** per guaina coperta (tubo Ø mm. 22)
170 **Fascettina** per guaina coperta (tubo Ø mm. 13)
171 **Vite** per fascettina
172 **Dado** per vite fascettina
215 **Vite** per fascetta
217 **Dado** per vite fascetta
609 **Vite** e dado per fascetta
626/a **Fascetta** per doppia trasmissione scoperta
627/a **Fascetta** centrale per cambio
628 **Fascetta** per deragliatore trasmissione scoperta
629 **Fascetta** superiore per cambio e deragliatore comando al manubrio
630 **Fascetta** con portapompa al tubo inclinato
631 **Fascetta** con portapompa al tubo sella
632 **Fascetta** con portapompa superiore
633 **Fascetta superiore** con portapompa; per cambio e deragliatore comando al manubrio, trasmissione scoperta
636 **Fascettina** per tubo orizzontale
647 **Spessore** per portapompa n. 632 al tubo orizzontale da mm. 25
648 **Portapompa** normale
649 **Fascettina** speciale per guaina freno
659 **Fascettina** per guaina coperta (tubo Ø mm. 15)

Tutti i cataloghi Campagnolo liberi e gratuiti solo su "raggidistoria.com"

FASCETTE CON BLOCCAGGI **CAMPAGNOLO**

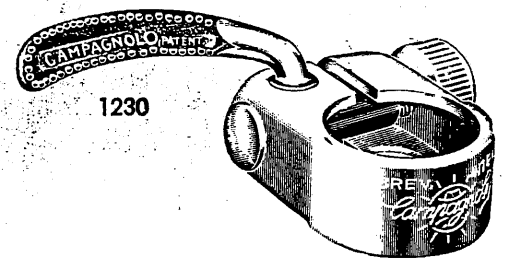

1230 - FASCETTA CON BLOCCAGGIO INCORPORATO

1224 **Dado** con inserto in naylon
1231 **Fascetta** per blocc. incorporato (specificare il ∅ di bloccaggio)
1232 **Maniglietta curva**
1233 **Perno** fascetta
1303 **Anello** d'arresto

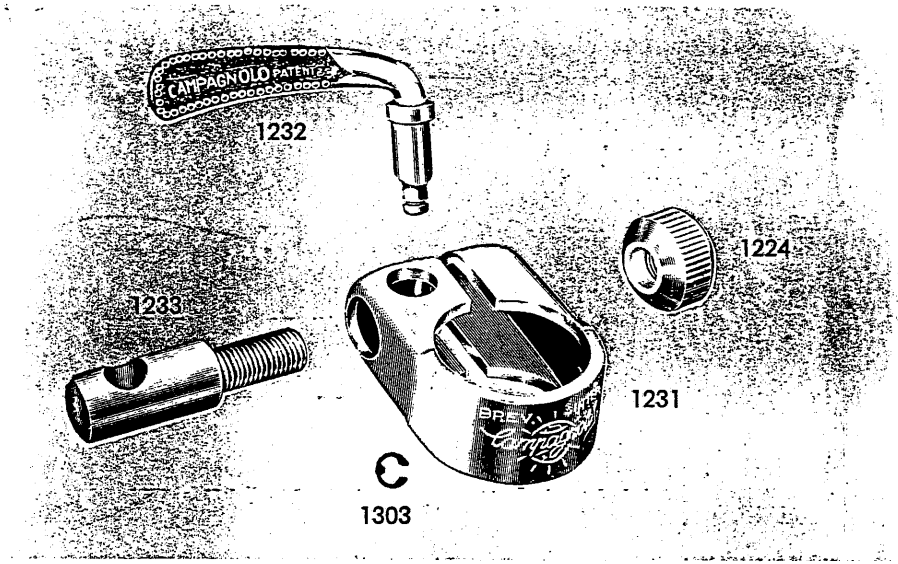

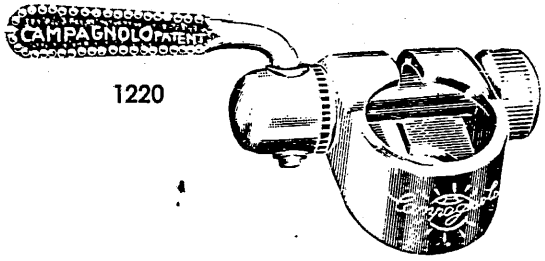

1220 - FASCETTA CON BLOCCAGGIO

1222 **Fascetta** per bloccaggio est. (specificare il ∅ di bloccaggio)
1223 **Spina** bloccaggio esterno
1224 **Dado** con inserto in naylon
1301 **Cappellotto** bloccaggio
1302 **Maniglietta**
1303 **Anello** d'arresto
1304 **Molla** di tensione

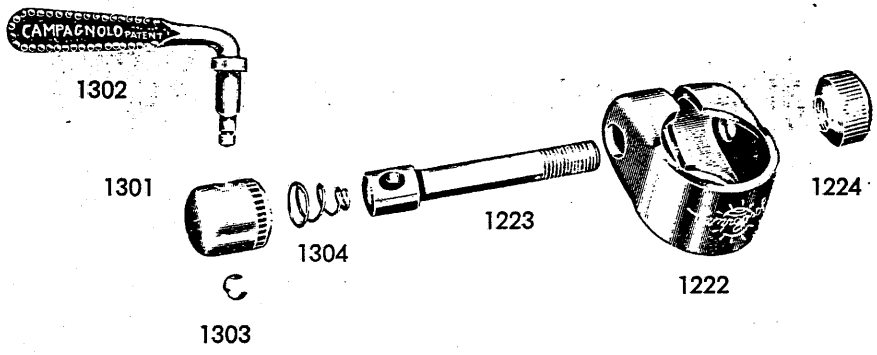

NELLE ORDINAZIONI SPECIFICARE SEMPRE IL DIAMETRO DI BLOCCAGGIO DESIDERATO

Tutti i cataloghi Campagnolo liberi e gratuiti solo su "raggidistoria.com"

FORCELLINI E PUNTE FORCELLA **CAMPAGNOLO**

1010 SERIE RECORD

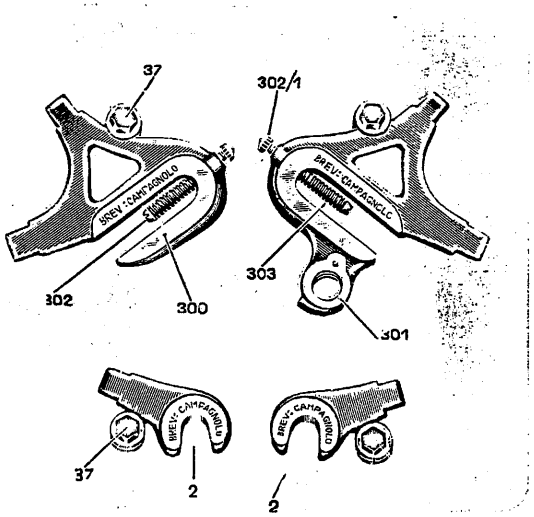

2 **Punta** forcella destra e sinistra
37 **Vite** e rondella
300 **Forcellino** sinistro
301 **Forcellino** destro
302 **Vite** registrazione
302/1 **Dado** zigrinato per vite registr
303 **Molla** per vite registrazione

1010/1 SERIE SPORT

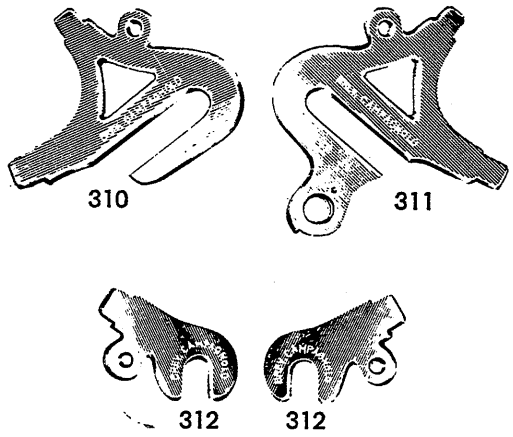

310 **Forcellino** sinistro
311 **Forcellino** destro
312 **Punta** forcella destra e sinistra

1053 SERIE PISTA

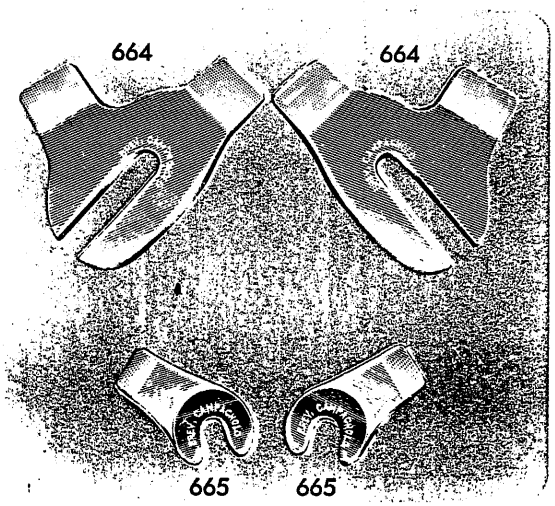

664 **Forcellino** destro e sinistro
665 **Punta** forcella destra e sinistra

1060 SERIE CORSA

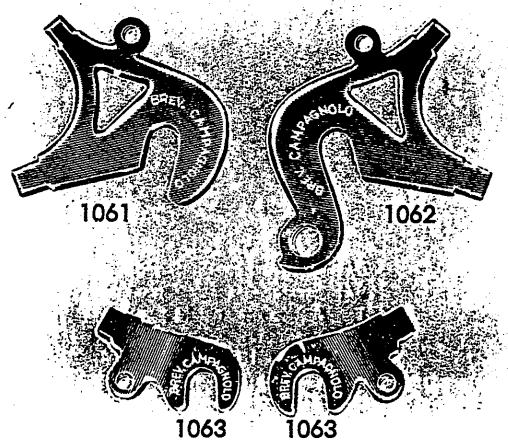

1061 **Forcellino** sinistro
1062 **Forcellino** destro
1063 **Punte** forcella (destra e sinistra)

Tutti i cataloghi Campagnolo liberi e gratuiti solo su "raggidistoria.com"

RACCORDI SPECIALI PER POMPA

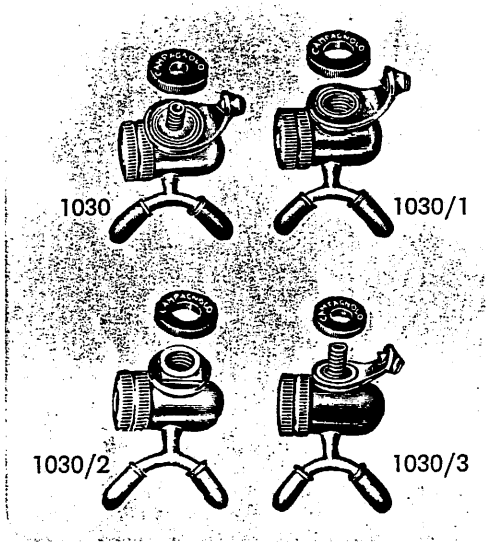

PARTICOLARI

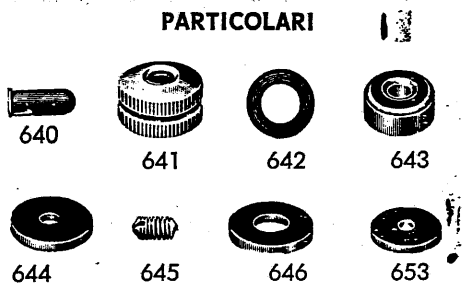

640 **Cappuccio** forcellina
641 **Dado** zigrinato
642 **Rondella** portagommino
643 **Gommino** per valvole
644 **Rondella** guarnizione per 1030
645 **Vite** di fermo raccordi
646 **Rondella** guarnizione per 1030/1 e 1030/2
653 **Rondella** guarnizione per 1030/3
1030 **Raccordo** con vite da 7/32" o da 7 x 1
1030/1 **Raccordo** con foro filettato da 9 x 1,25
1030/2 **Raccordo** con foro filettato da 9 x 1,25 a base quadra
1030/3 **Raccordo** con vite 5 x 1 o 7 x 1 (tipo francese)

ACCESSORI VARI

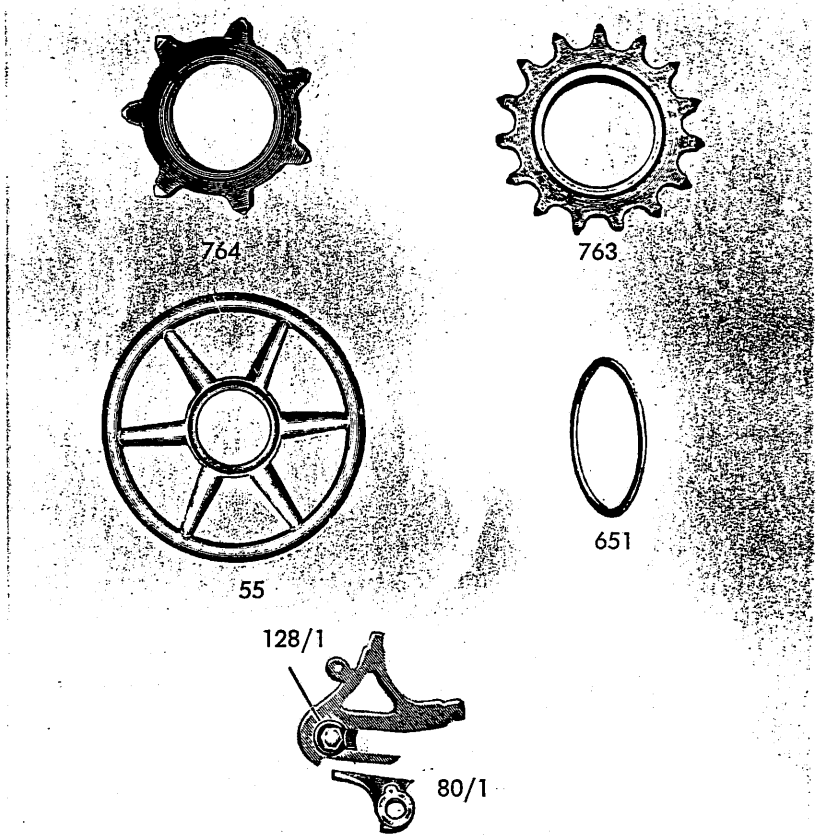

55 **Disco** pararaggi. Specificare se per 4 o 5 pignoni
80/1 **Attacco** per cambio da saldare al forcellino
128/1 **Fermaruota** per forcellino
651 **Anello** distanziale per ruota libera: spessori da mm. 1 - 1,5 - 2
763 **Pignone** per catena normale passo 1/2" x 1/8" (mm. 3). Si forniscono pignoni a 12 - 13 - 14 - 15 - 16 denti
764 **Pignone** per catena a blocchi passo 1" x 3/16: (mm. 4,6). Si forniscono pignoni a 6 - 7 - 8 denti. Su richiesta viene fornito per catena a blocchi passo 1" x 1/8"

GRASSO SPECIALE PER LUBRIFICAZIONE

BARATTOLO DA 1 ETTO

BARATTOLO DA 1/2 KG.

BARATTOLO DA 1 KG.

Tutti i cataloghi Campagnolo liberi e gratuiti solo su "raggidistoria.com"

PORTAPOMPA E RACCORDO SPECIALE **CAMPAGNOLO** PER VARIE POSIZIONI

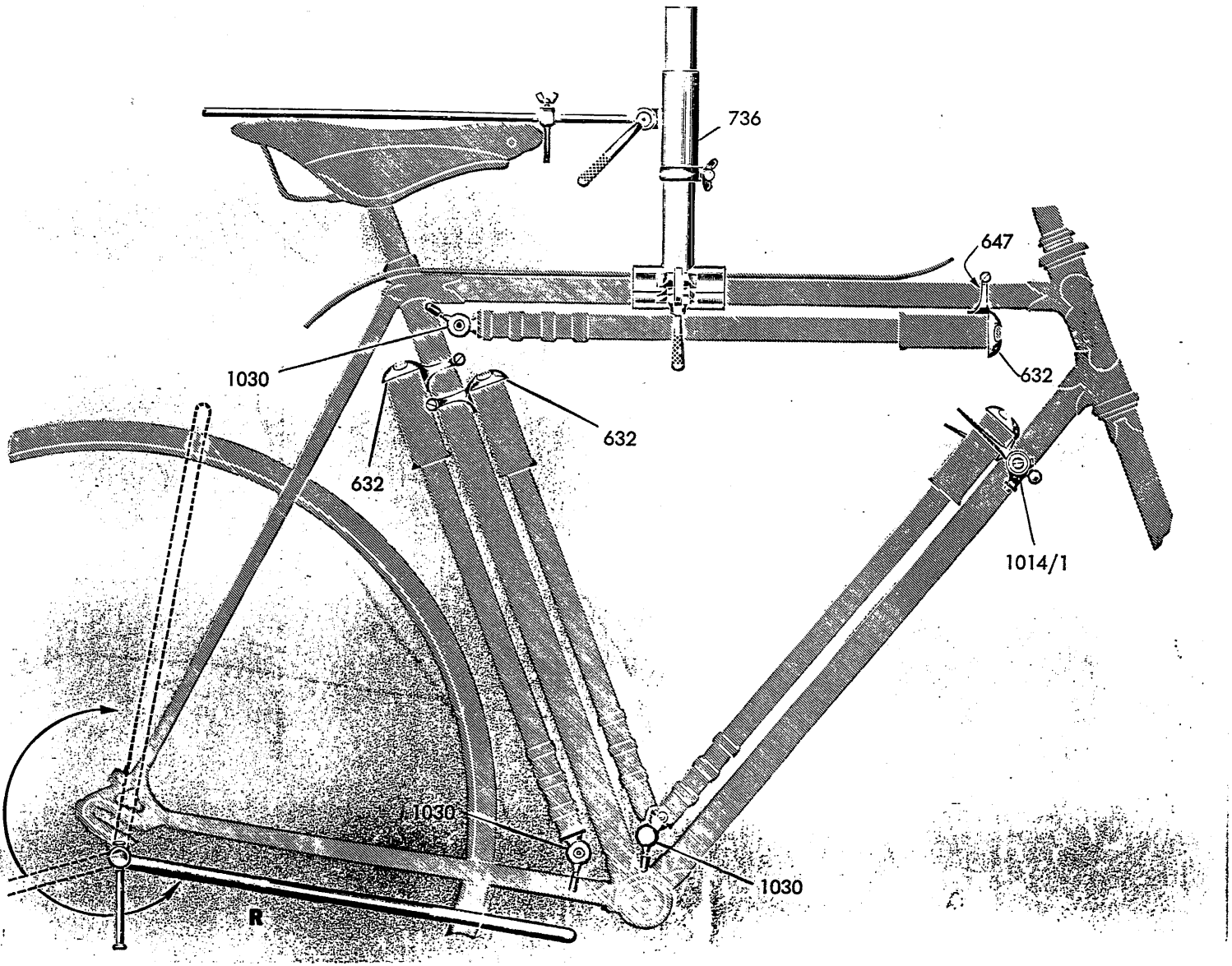

632 **Portapompa**

647 **Spessore** per portapompa 632 al tubo inclinato

736 **Riscontro** per mantenere inalterata la posizione della sella nella sostituzione del reggisella e della sella

1014/1 **Doppio** comando con portapompa

1030 **Raccordo** per pompa (vedi vari tipi a pag. 32)

R. **Riscontro** per controllare l'occhiello del forcellino destro (vedi pag. 35)

Tutti i cataloghi Campagnolo liberi e gratuiti solo su "raggidistoria.com"

UTENSILI SPECIALI

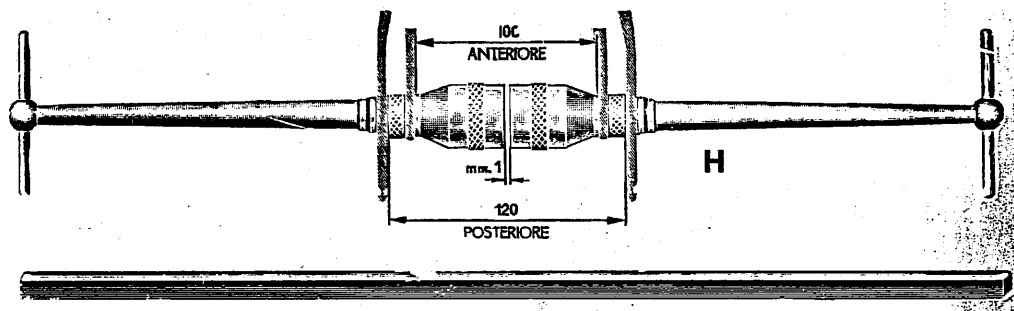

H

G

704

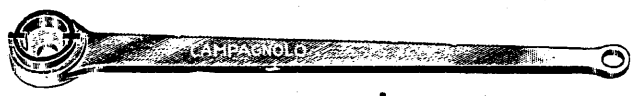

I

97

P

710

709

708

707

706

705

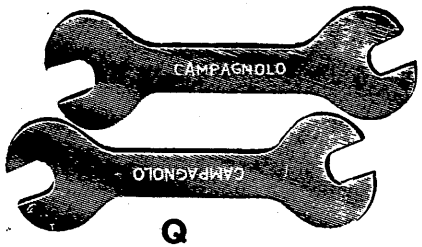

Q

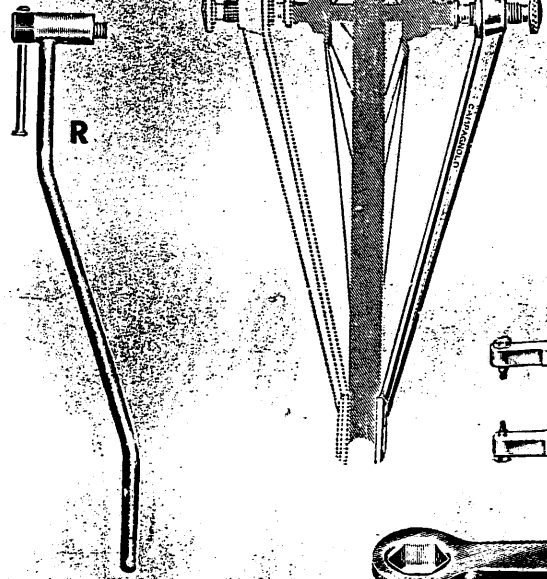

R

N

768

143/2

767

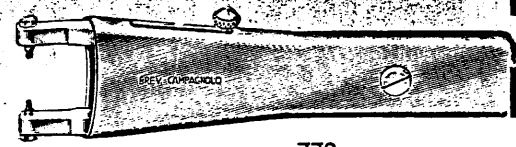

772

769

Tutti i cataloghi Campagnolo liberi e gratuiti solo su "raggidistoria.com"

CAMPAGNOLO

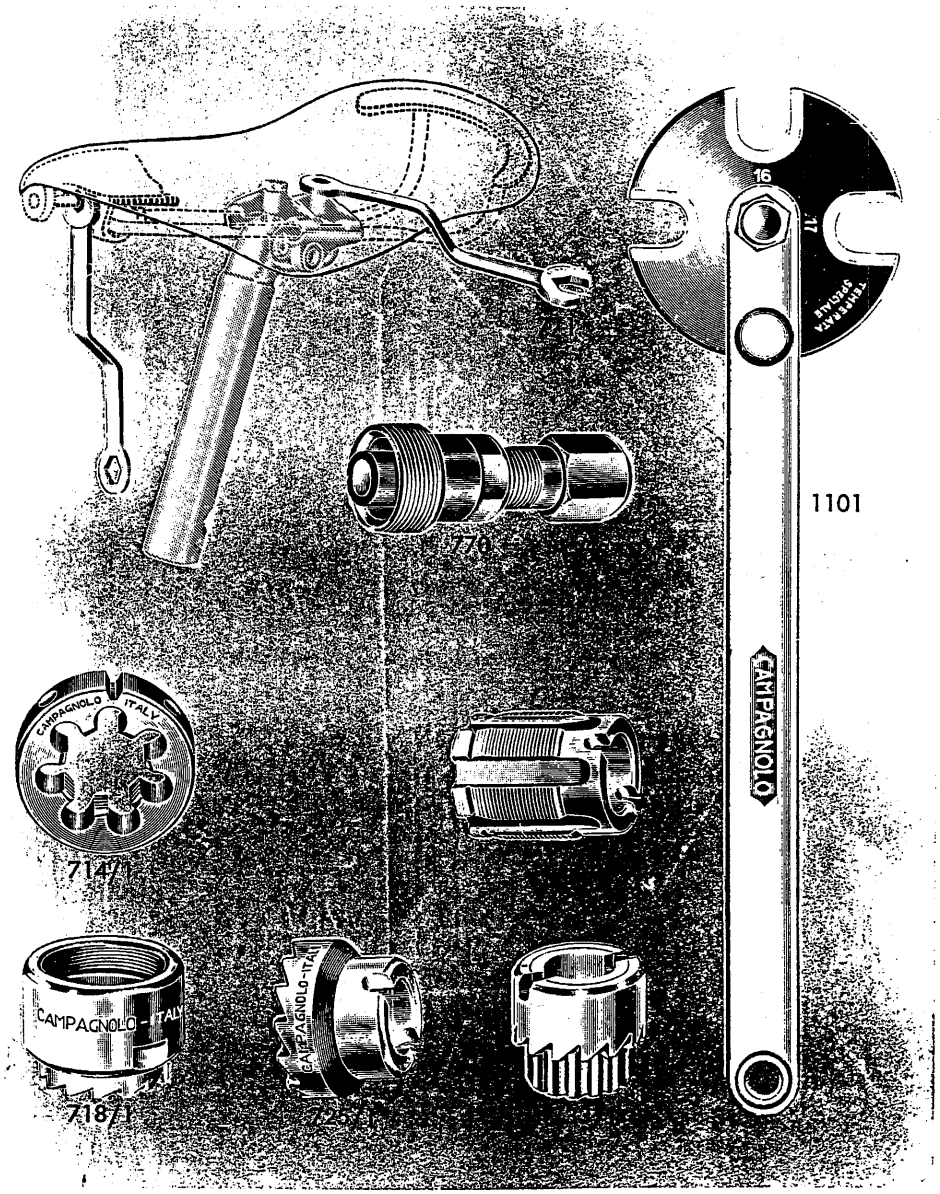

G	**Asta** per controllare l'inclinazione dei forcellini e l'allineamento della pedaliera con la ruota libera
H	**Calibro** per il perfetto allineamento dei forcellini e punte forcella
I	**Chiave** per svitare le ruote libere da 14 e 16 denti ed altre di tipo comune
N	**Dima** per controllare la centratura del cerchio rispetto i controconi dei mozzi
P	**Pinza** per tenere con la morsa i perni filettati ∅ 9 e 10
Q	**Serie chiavi** in acciaio temperato per coni e controconi (misure 13-14 e 15 16)
R	**Riscontro** per controllare l'occhiello del forcellino destro
97	**Chiave** registrazione rotelline cambio
143/2	**Chiave** a T da mm. 6-8
704	**Ghiera** per chiave ruota libera (fig. 1)
705	**Maschio** a mano ∅ 9/16" x 20 F. destro
706	**Maschio** a mano ∅ 9/16" x 20 F. sinistro
707	**Maschio** a mano ∅ 10 x 26 F.
708	**Maschio** a mano ∅ 5 x 0,8
709	**Maschio** a mano ∅ 3 x 0,5
710	**Chiave** per pedali
714/1	**Filiera** di ricambio per canotto forcella
718/1	**Fresa** di ricambio per collarino forcella
721/5	**Maschi** di ricambio per scatola mov. centrale
725/1	**Fresa** di ricambio per spianare scatola movimento centrale
733/1	**Doppia fresa** di ricambio per sedi calotte sterzo
767	**Chiave** a L con esagono mm. 5 per ingranaggi guarnitura
768	**Chiave** per dadi fissaggio ingranaggi guarnitura
769	**Chiave** per fissaggio pedivelle al movimento centrale
770	**Estrattore** pedivelle
771	**Chiave** doppia per sella e reggisella
772	**Chiave** speciale con leve mobili per sterzi speciali
1101	**Chiave** multipla per pedali

Tutti i cataloghi Campagnolo liberi e gratuiti solo su "raggidistoria.com"

CASSETTA UTENSILI **CAMPAGNOLO** COMPLETA

✳ CASSETTA UTENSILI **CAMPAGNOLO** RIDOTTA PER SOLO MONTAGGIO STERZO E MOVIMENTO CENTRALE

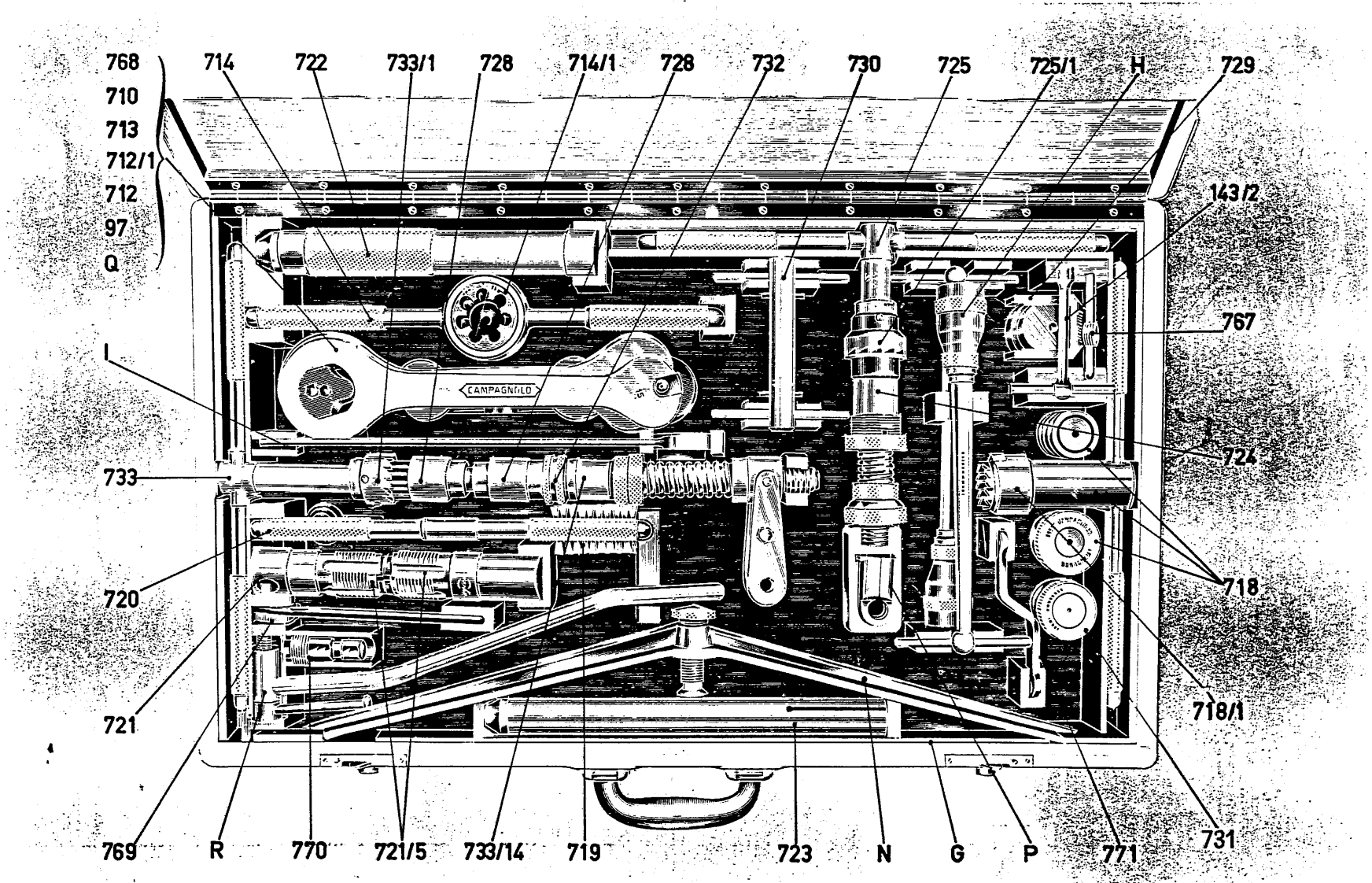

Tutti i cataloghi Campagnolo liberi e gratuiti solo su "raggidistoria.com"

1102 - SUPPORTO MONTAGGIO CICLO
CAMPAGNOLO

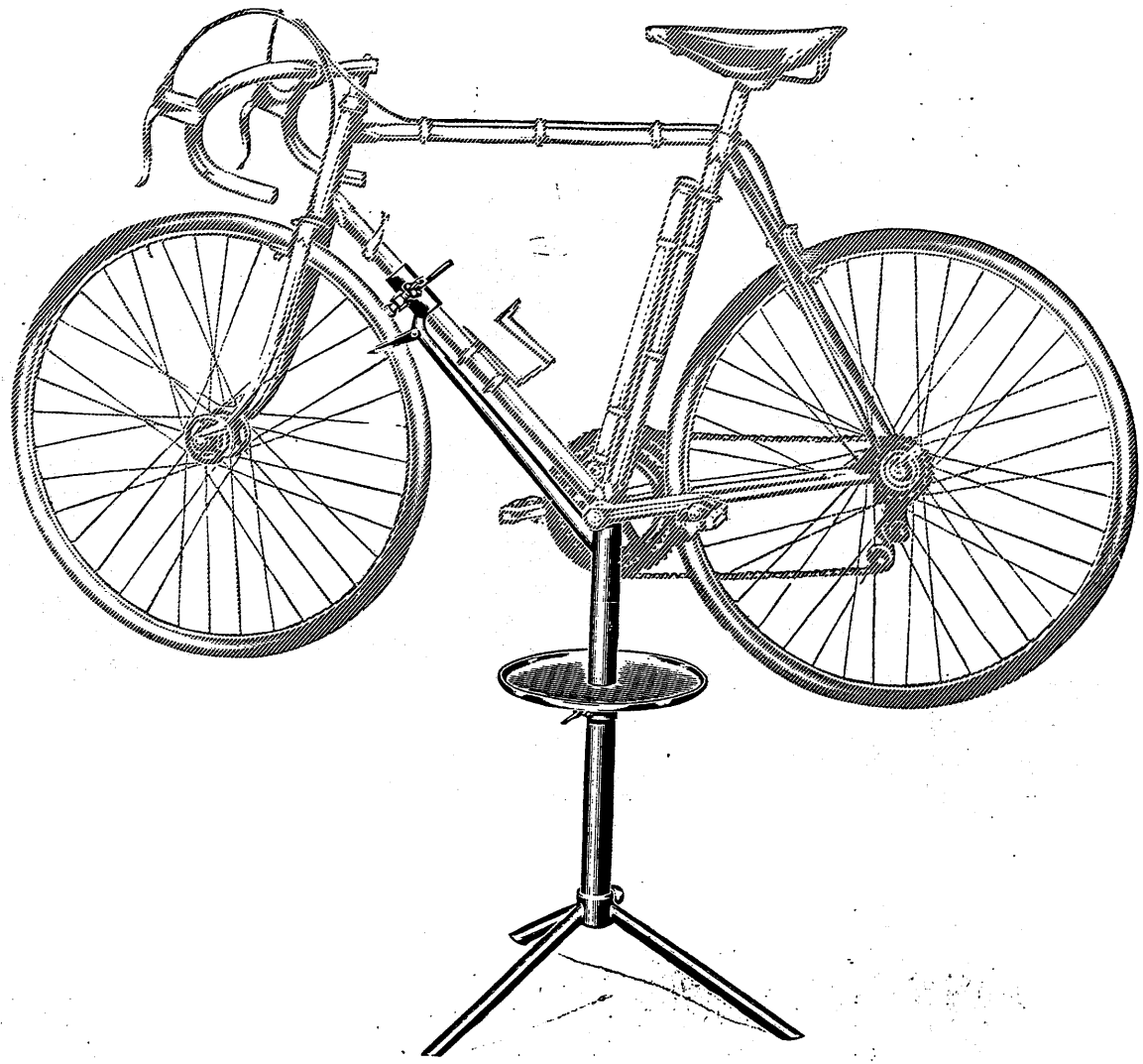

97 **Chiave** registrazione rotelline cambio
143/2 **Chiave** a T da mm. 6-8
710 **Chiave** per pedali
☆ 712 **Chiave** per sterzo e contranello mov. c.
☆ 712/1 **Chiave** per sterzo e calotta sinistra m. c.
☆ 713 **Chiave** per calotta destra movimento centrale e per perno pedale
714 **Attrezzo** per filettare canotto forcella
714/1 **Filiera** di ricambio per canotto forcella
☆ 718 **Attrezzo** per fissare il collarino forcella
☆ 718/1 **Fresa** di ricambio per collarino forcella
719 **Spazzolino**
☆ 720 **Manico** per n. 717, n. 721, n. 721/1
☆ 721 **Doppio** maschio guidato per filettare scatole movimento centrale
☆ 721/5 **Maschi** di ricambio per scatola mov. c.
☆ 722 **Attrezzo** montaggio coni su forcella
723 **Estrattore** per calotta sterzo
☆ 724 **Manicotto** filettato per mov. centrale.
☆ 725 **Attrezzo** per spianare la scatola m. c.
☆ 725/1 **Fresa** di ricambio per spianare scatola movimento centrale
☆ 728 **Boccole** per attrezzo n. 733 per montaggio calotta sterzo su telaio
☆ 729 **Estrattore** per cono testa forcella
☆ 730 **Serie** chiavi a tubo per manicotti n. 715, n. 716, n. 724
731 **Calibro** controllo sedi calotte sterzo
732 **Calibro** controllo collarino testa forcella
☆ 733 **Attrezzo** con doppia fresa per sedi calotte sterzo
☆ 733/1 **Doppia fresa** di ricambio per sedi calotte sterzo
☆ 733/14 **Cono** di centramento per attr. 733
☆ 767 **Chiave** a L con esagono mm. 5 per ingranaggi guarniture
768 **Chiave** per dadi fissaggio ingranaggi guarniture
☆ 769 **Chiave** per fissaggio pedivelle al mov. c.
☆ 770 **Estrattore** pedivella
771 **Chiave** doppia per sella e reggisella
G **Asta** per controllare l'allineamento della pedaliera
H **Calibro** per perfetto allineamento dei forcellini e delle punte forcella
I **Chiavi** per svitare ruote libere da 14 a 16 denti ed altri tipi
N **Dima** per controllare la centratura del cerchio rispetto i controconi dei mozzi
P **Pinza** per perni filettati
Q **Serie** chiavi in acciaio temperato per coni e controconi (mis. 13-14 mm.)
R **Riscontro** per controllare l'occhiello del forcellino destro

Tutti i cataloghi Campagnolo liberi e gratuiti solo su "raggidistoria.com"

LINEA DI CATENA STRADA

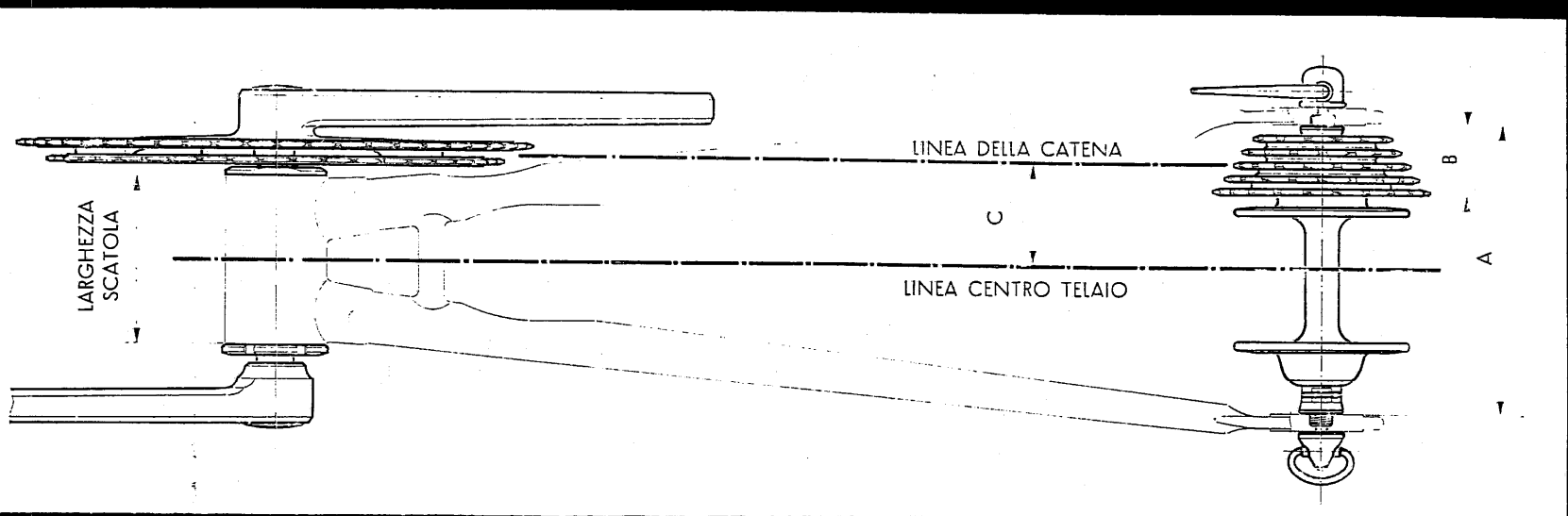

LARGHEZZA SCATOLA	LARGHEZZA MOZZO « A »	BATTUTA RUOTALIBERA AL FORCELLINO « B »	LINEA DI CATENA « C »
68	120	29	**43,5**
70	120	29	**43,5**
74	120	29	**43,5**

Tutti i cataloghi Campagnolo liberi e gratuiti solo su "raggidistoria.com"

LINEA DI CATENA PISTA

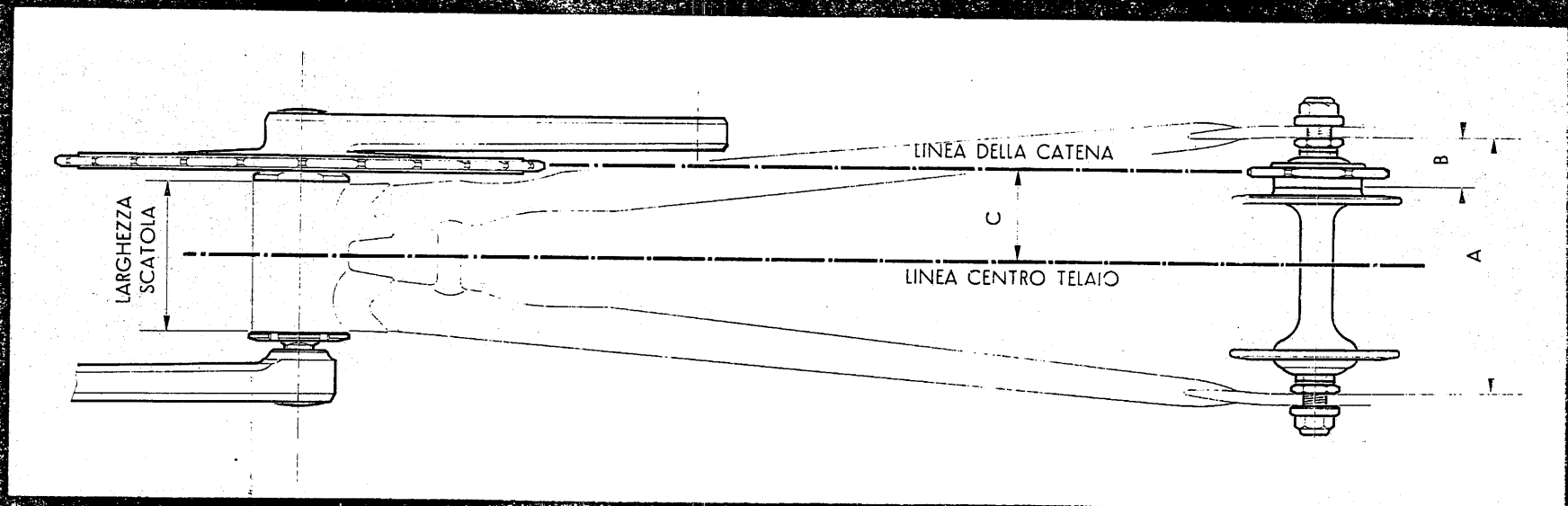

LARGHEZZA SCATOLA	LARGHEZZA MOZZO « A »	BATTUTA PIGNONE AL FORCELLINO « B »	LINEA DI CATENA « C »
65	110	21,5	**40**
68	110	21,5	**40**
68	120	24	**42,5**
70	120	24	**42,5**

Tutti i cataloghi Campagnolo liberi e gratuiti solo su "raggidistoria.com"

LINEA DI CATENA TANDEM

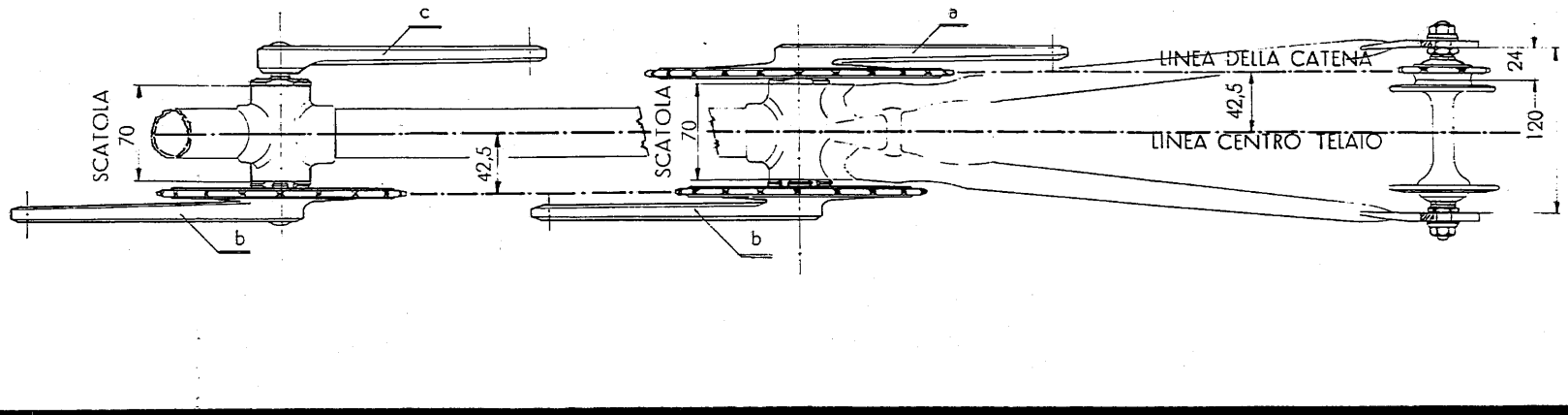

a	PEDIVELLA DESTRA PISTA NORMALE
b	PEDIVELLA DESTRA PISTA FILETTATA SINISTRA
c	PEDIVELLA SINISTRA PISTA FILETTATA DESTRA

Tutti i cataloghi Campagnolo liberi e gratuiti solo su "raggidistoria.com"

TABELLE DEI RAPPORTI

Sviluppo in metri per 1 giro completo della pedaliera

Con ruote diametro 670 m/m

Numero dei denti ingranaggio centrale	Numero dei denti dell'ingranaggio posteriore														
	6		7		8		9		10		11		12		13
	12	13	14	15	16	17	18	19	20	21	22	23	24	25	26
20 o 40	7,01	6,47	6,01	5,61	5,26	4,95	4,67	4,42	4,20	4,00	3,82	3,66	3,50	3,36	3,23
41	7,19	6,63	6,16	5,75	5,39	5,07	4,79	4,53	4,31	4,10	3,92	3,75	3,59	3,44	3,31
21 o 42	7,36	6,79	6,31	5,89	5,52	5,19	4,90	4,65	4,41	4,20	4,01	3,84	3,68	3,53	3,39
43	7,54	6,96	6,46	6,03	5,65	5,32	5,02	4,76	4,52	4,30	4,11	3,93	3,77	3,61	3,47
22 o 44	7,71	7,12	6,61	6,17	5,78	5,44	5,14	4,87	4,63	4,40	4,20	4,02	3,85	3,70	3,56
45	7,89	7,28	6,76	6,31	5,91	5,57	5,26	4,98	4,73	4,50	4,30	4,11	3,94	3,78	3,64
23 o 46	8,06	7,44	6,91	6,45	6,04	5,69	5,37	5,09	4,84	4,60	4,39	4,21	4,03	3,86	3,72
47	8,24	7,60	7,06	6,59	6,18	5,81	5,49	5,20	4,94	4,70	4,49	4,30	4,12	3,95	3,80
24 o 48	8,42	7,77	7,21	6,73	6,31	5,94	5,61	5,31	5,05	4,80	4,59	4,39	4,20	4,03	3,88
49	8,59	7,93	7,36	6,87	6,44	6,06	5,72	5,42	5,15	4,91	4,68	4,48	4,29	4,12	3,96
25 o 50	8,77	8,09	7,51	7,01	6,57	6,19	5,84	5,53	5,26	5,01	4,78	4,57	4,38	4,20	4,04
51	8,94	8,25	7,66	7,15	6,70	6,31	5,96	5,64	5,36	5,11	4,87	4,66	4,47	4,28	4,12
26 o 52	9,12	8,41	7,81	7,29	6,83	6,43	6,07	5,75	5,47	5,21	4,97	4,75	4,56	4,37	4,20
53	9,29	8,58	7,96	7,43	6,96	6,56	6,19	5,86	5,57	5,31	5,06	4,84	4,62	4,45	4,28
27 o 54	9,47	8,74	8,11	7,57	7,10	6,68	6,31	5,97	5,68	5,41	5,16	4,94	4,73	4,54	4,36
55	9,64	8,90	8,26	7,71	7,23	6,80	6,42	6,08	5,78	5,51	5,25	5,03	4,82	4,62	4,45
28 o 56	9,82	9,06	8,41	7,85	7,36	6,93	6,54	6,19	5,89	5,61	5,35	5,12	4,91	4,70	4,53

Con ruote diametro 680 m/m

Numero dei denti ingranaggio centrale	Numero dei denti dell'ingranaggio posteriore														
	6		7		8		9		10		11		12		13
	12	13	14	15	16	17	18	19	20	21	22	23	24	25	26
20 o 40	7,12	6,57	6,10	5,69	5,34	5,02	4,74	4,50	4,27	4,07	3,88	3,71	3,56	3,42	3,28
41	7,30	6,73	6,25	5,84	5,47	5,15	4,86	4,60	4,37	4,17	3,98	3,80	3,64	3,50	3,36
21 o 42	7,47	6,90	6,40	5,98	5,60	5,27	4,98	4,72	4,48	4,27	4,07	3,90	3,73	3,58	3,45
43	7,65	7,06	6,56	6,12	5,74	5,40	5,10	4,83	4,59	4,37	4,17	3,99	3,82	3,67	3,53
22 o 44	7,83	7,23	6,71	6,26	5,87	5,52	5,22	4,94	4,70	4,47	4,27	4,08	3,91	3,76	3,61
45	8,01	7,39	6,86	6,40	6,00	5,65	5,34	5,05	4,80	4,57	4,37	4,18	4,00	3,84	3,69
23 o 46	8,18	7,55	7,01	6,55	6,14	5,78	5,45	5,17	4,91	4,67	4,46	4,27	4,09	3,93	3,78
47	8,36	7,72	7,17	6,69	6,27	5,90	5,57	5,28	5,02	4,78	4,56	4,36	4,18	4,01	3,86
24 o 48	8,54	7,88	7,32	6,83	6,40	6,03	5,69	5,39	5,12	4,88	4,66	4,45	4,27	4,10	3,94
49	8,72	8,05	7,47	6,97	6,54	6,15	5,81	5,50	5,23	4,98	4,75	4,55	4,36	4,18	4,02
25 o 50	8,90	8,21	7,63	7,12	6,67	6,28	5,93	5,62	5,34	5,08	4,85	4,64	4,45	4,27	4,10
51	9,07	8,38	7,78	7,26	6,81	6,40	6,05	5,73	5,44	5,18	4,95	4,73	4,54	4,35	4,19
26 o 52	9,25	8,54	7,93	7,40	6,94	6,53	6,17	5,84	5,55	5,29	5,04	4,83	4,62	4,44	4,27
53	9,43	8,70	8,08	7,54	7,07	6,66	6,29	5,95	5,66	5,39	5,14	4,92	4,71	4,52	4,35
27 o 54	9,61	8,87	8,23	7,69	7,20	6,78	6,40	6,07	5,76	5,49	5,24	5,01	4,80	4,61	4,43
55	9,79	9,03	8,36	7,81	7,31	6,87	6,49	6,16	5,83	5,55	5,33	5,06	4,89	4,67	4,51
28 o 56	9,97	9,20	8,54	7,97	7,47	7,03	6,64	6,29	5,98	5,69	5,43	5,20	4,98	4,78	4,60

Con ruote diametro 690 m/m

Numero dei denti ingranaggio centrale	Numero dei denti dell'ingranaggio posteriore														
	6		7		8		9		10		11		12		13
	12	13	14	15	16	17	18	19	20	21	22	23	24	25	26
20 o 40	7,22	6,67	6,19	5,78	5,41	5,09	4,81	4,56	4,33	4,12	3,94	3,76	3,61	3,46	3,33
41	7,40	6,83	6,34	5,92	5,55	5,22	4,93	4,67	4,44	4,23	4,03	3,86	3,70	3,55	3,41
21 o 42	7,58	7,00	6,50	6,07	5,68	5,35	5,05	4,79	4,54	4,33	4,13	3,95	3,79	3,64	3,49
43	7,76	7,16	6,65	6,21	5,82	5,47	5,17	4,90	4,65	4,43	4,23	4,05	3,88	3,72	3,58
22 o 44	7,94	7,33	6,81	6,35	5,95	5,60	5,29	5,01	4,76	4,54	4,33	4,14	3,97	3,81	3,66
45	8,12	7,50	6,96	6,50	6,09	5,73	5,41	5,13	4,87	4,64	4,43	4,24	4,06	3,90	3,74
23 o 46	8,31	7,67	7,12	6,64	6,22	5,86	5,53	5,24	4,98	4,74	4,53	4,33	4,15	3,98	3,83
47	8,49	7,83	7,27	6,79	6,37	5,98	5,65	5,35	5,09	4,85	4,63	4,42	4,24	4,07	3,91
24 o 48	8,67	8,00	7,43	6,93	6,50	6,11	5,78	5,47	5,20	4,95	4,72	4,52	4,33	4,16	3,99
49	8,85	8,16	7,58	7,08	6,63	6,24	5,90	5,58	5,30	5,05	4,82	4,61	4,42	4,24	4,08
25 o 50	9,03	8,33	7,74	7,22	6,77	6,37	6,02	5,70	5,41	5,16	4,92	4,71	4,51	4,33	4,16
51	9,21	8,50	7,89	7,37	6,90	6,50	6,14	5,81	5,52	5,26	5,02	4,80	4,60	4,42	4,24
26 o 52	9,39	8,66	8,05	7,51	7,04	6,62	6,26	5,92	5,63	5,36	5,12	4,89	4,69	4,50	4,33
53	9,57	8,83	8,20	7,65	7,17	6,75	6,38	6,04	5,74	5,47	5,22	4,99	4,78	4,59	4,41
27 o 54	9,75	9,00	8,35	7,80	7,31	6,88	6,50	6,15	5,85	5,57	5,31	5,08	4,87	4,68	4,49
55	9,93	9,16	8,51	7,94	7,44	7,00	6,62	6,27	5,95	5,67	5,41	5,18	4,96	4,76	4,58
28 o 56	10,11	9,33	8,68	8,09	7,58	7,13	6,74	6,38	6,06	5,77	5,51	5,27	5,05	4,85	4,66

GEAR TABLE 27" WHEELS

	36	38	40	42	44	45	46	47	48	49	50	51	52	54
12	81.0	85.5	90.0	94.5	99.0	101.2	103.5	105.8	108.0	110.3	112.5	114.7	117.0	121.5
13	74.7	78.9	83.1	87.2	91.4	93.4	95.5	97.6	99.7	101.8	103.8	105.9	108.0	112.1
14	69.4	73.3	77.1	81.0	84.8	86.7	88.7	90.6	92.6	94.5	96.4	98.3	100.3	104.1
15	64.8	68.4	72.0	75.6	79.2	80.9	82.8	84.6	86.4	88.2	90.0	91.8	93.6	97.2
16	60.8	64.1	67.5	70.9	74.2	76.0	77.6	79.3	81.0	82.7	84.4	86.1	87.7	91.1
17	57.2	60.3	63.5	66.7	69.9	71.5	73.0	74.6	76.2	77.8	79.4	81.0	82.6	85.7
18	54.0	57.0	60.0	63.0	66.0	67.5	69.0	70.5	72.0	73.5	75.0	76.5	78.0	81.0
19	51.2	54.0	56.8	59.7	62.5	64.0	65.4	66.8	68.2	69.6	71.0	72.5	73.9	76.7
20	48.6	51.3	54.0	56.7	59.4	60.8	62.1	63.4	64.8	66.1	67.5	68.8	70.2	72.9
21	46.3	48.9	51.4	54.0	56.6	57.9	59.1	60.4	61.7	63.0	64.3	65.5	66.8	69.4
22	44.2	46.6	49.1	51.5	54.0	55.2	56.4	57.7	58.9	60.1	61.4	62.6	63.8	66.2
23	42.3	44.6	47.0	49.3	51.6	52.8	54.0	55.2	56.3	57.5	58.7	59.9	61.0	63.4
24	40.5	42.7	45.0	47.2	49.5	50.7	51.7	52.9	54.0	55.1	56.2	57.3	58.5	60.7
25	38.9	41.1	43.2	45.4	47.5	48.6	49.7	50.8	51.8	52.9	54.0	55.1	56.2	58.3
26	37.4	39.5	41.5	43.6	45.7	46.7	47.8	48.8	49.8	50.9	51.9	53.7	54.0	56.1

GEAR RATIOS NOT SHOWN ABOVE MAY BE CALCULATED AS FOLLOWS

$$\text{GEAR} = \frac{\text{Number of teeth on C/ring}}{\text{Number of teeth on Sprocket}} \times \text{Diameter of rear wheel in inches}$$

Tutti i cataloghi Campagnolo liberi e gratuiti solo su "raggidistoria.com"

Tutti i cataloghi Campagnolo liberi e gratuiti solo su "raggidistoria.com"

Tutti i cataloghi Campagnolo liberi e gratuiti solo su "raggidistoria.com"